HIGHLIFE®-KOLLEKTIONEN

Bruksanvisning 2026 50Hz

GRANDEE™ | ENVOY™ | VANGUARD™ | ARIA™ | SOVEREIGN™

PRODIGY™ | JETSETTER™ LX | JETSETTER™

HotSpring®
Every day made better®

Highlife®-kollektionen

WATKINS WELLNESS ***gratulerar dig till ditt beslut att skaffa det bästa massagebadet på marknaden ... Välkommen till den växande gruppen av ägare till*** **HOT SPRING-*massagebad.***

Innan du börjar läsa manualen ska du ta dig tid att registrera din garanti. Genom att göra det blir det enklare för oss att kontakta dig med ny produktinformation.

För att registrera ditt massagebad behöver du serienumret som finns i maskinutrymmet på ditt **HOT SPRING**-massagebad.

För att registrera dig går du till *http://www.hotspring.com/hot-tub-owners/hot-tub-product-warranty-registration* eller skannar helt enkelt QR-koden nedan:

FÖR DINA ARKIV

Spabadmodell/Serienummer:_____

Inköpsdatum:_____

Handlare:_____

Adress:_____

Serienummer – lock:_____

Serienummer – tillbehör:_____

Om du har några som helst frågor gällande uppställning, drift eller skötsel av ditt massagebad, kontakta din auktoriserade **HOT SPRING**-återförsäljare. Där finns utbildad personal som känner till produkten och de frågor som kan uppstå för nya massagebadägare. Med deras expertis kommer du att kunna njuta till fullo av ditt **HOT SPRING**-massagebad.

VIKTIGT: **WATKINS WELLNESS** förbehåller sig rätten att ändra specifikationerna och/eller utformning utan föregående meddelande och utan att detta medför några förpliktelser.

IMPORTANT!

På de flesta orter och i flertalet kommuner krävs tillstånd för installation av strömkretsar eller konstruktion av utomhusytor (altaner och paviljoner). Dessutom har vissa kommuner antagit standarder för bostadshus som innebär krav på stängsel och/eller självstängande grindar som förhindrar obevakad åtkomst till en pool (eller massagebad) för barn under fem (5) år. Ditt **HOT SPRING**-massagebad är utrustat med ett låsbart lock som uppfyller kraven i standarden ASTM F1346-91 för säkerhetslock vilket innebär att det vanligtvis är undantaget från de flesta stängselkrav. Din lokala byggnadsnämnd brukar vanligen informera om eventuella gällande stängselkrav i samband med att tillstånd för elinstallationen ges. Din **HOT SPRING**-återförsäljare kan informera om vilka tillstånd som kan krävas.

INNEHÅLLSFÖRTECKNING

SÄKERHETSINFORMATION

VIKTIGA SÄKERHETSINSTRUKTIONER 1
VIKTIGA ANVISNINGAR ANGÅENDE SPABADET 3

KOMMA IGÅNG

MASSAGEBADETS FUNKTIONER 4
SNABBSTARTANVISNINGAR 5
MASKINUTRYMMETS LUCKA 7
MASKINUTRYMME 7

VATTENKVALITET OCH -UNDERHÅLL

GRUNDLÄGGANDE INFORMATION 8
SÄKERHET AVSEENDE KEMIKALIER 8
SÅ HÄR TILLSÄTTER DU KEMIKALIER I VATTNET 8
GRUNDLÄGGANDE INFORMATION OM VATTENUNDERHÅLL 9
VATTENUNDERHÅLLSPROGRAM FÖR **HOT SPRING**-MASSAGEBAD 10
VANISHING ACT-ANVÄNDNING 11
MASSAGEBADETS SKÖTSEL NÄR DU ÄR BORTREST 12
VATTENTERMINOLOGI 13

BRUKSANVISNING

HUVUDKONTROLLPANEL 14
HEMSKÄRMENS TOPPFÄLT 15
INSTÄLLNINGAR 15
HEMSKÄRM 17
TEMPERATURSTYRNING 17
JETSTRÅLEMENY 18
RENGÖRINGSCYKEL 18
MINNE 18
BELYSNINGSKONTROLL 19
FRESHWATER ® SALT SYSTEM (ENDAST) 20
FRESHWATER SMART MONITORING SYSTEM (TILLVAL) 20
FRESHWATERDOSING SYSTEM (TILLVAL) 20
MUSIKSYSTEM (TILLVAL) 21

JETSTRÅLEMENY

GRANDEE™ (MODELL GGNE) 22
ENVOY™ (MODELL KKNE) 23
VANGUARD™ (MODELL VVNE) 24
ARIA™ (MODELL ARNE) 25
SOVEREIGN™ (MODELL IINE) 26
PRODIGY™ (MODELL HNE) 27
JETSETTER™ LX (MODELL JTNE) 28
JETSETTER™ (MODELL JJNE) 29

SKÖTSEL OCH UNDERHÅLL AV SPABADET

INSTRUKTIONER FÖR TÖMNING OCH PÅFYLLNING 30
FÖRHINDRA FRYSNING 30
FILTERSYSTEM 31
BORTTAGNING OCH RENGÖRING AV FILTERPATRONER 31
SKÖTSEL AV SPABADETS KUDDAR 31
SKÖTSEL AV UTSIDAN 32
SKÖTSEL AV SPABADETS LOCK 32
LOCKLYFTNINGSSYSTEM 33

KRAV AVSEENDE ELEKTRICITET

INSTALLATION 34

INSTALLATIONSANVISNINGAR

FÖRBEREDELSE AV UPPSTÄLLNINGSPLATSEN 35
INSTALLATION UTOMHUS OCH PÅ UTEPLATS 35
INSTALLATION PÅ DÄCK 35
INSTALLATION INOMHUS/I KÄLLARE 35
FÖRBEREDELSER INFÖR NIVELLERING AV MASSAGEBADET 36
MARKFÖRBEREDELSER 36
NIVELLERING AV MASSAGEBADET 36
ÅTKOMST VID LEVERANS 36
GRANDEE 37
ENVOY 38
VANGUARD 39
ARIA 40
SOVEREIGN 41
PRODIGY 42
JETSETTER LX & **JETSETTER** 43

SERVICEINFORMATION

ALLMÄN INFORMATION 44
JORDFELSBRYTARE (RCD) OCH ÖVERHETTNINGSTERMOSTAT 44
NO-FAULT™ VÄRMEELEMENT OCH INTEGRERAD TRYCKSTRÖMSTÄLLARE 44
SILENT FLO™ CIRKULATIONSPUMP OCH ÖVERHETTNINGSSKYDD 44
ÖVRIG SERVICEINFORMATION 44
ÅTGÄRDER SOM OGILTIGFÖRKLARAR GARANTIN 45
KUNDSERVICE 45
FELSÖKNING 45
AVLÄGSNA LUCKAN 47
MASSAGEBADETS SPECIFIKATIONER 48

SÄKERHETSINFORMATION

VIKTIGA SÄKERHETSINSTRUKTIONER

(LÄS OCH FÖLJ ALLA INSTRUKTIONER)

UNDVIK RISKER FÖR BARN

⚠ FARA – DRUNKNINGSRISK FÖR BARN

Var extremt noga med att se till att barn inte obevakade kan komma åt spabadet. Undvik olyckor genom att säkerställa att barn inte kan använda massagebadet utan att vara konstant övervakade.

⚠ VARNING

Minska risken för personskador genom att inte låta barn använda spabadet om de inte är konstant och noga övervakade.

- Minska risken för personskada genom att följa rekommendationen att använda lägre vattentemperaturer för yngre barn. Barn är särskilt känsliga för varmt vatten.
- Produkten ska inte användas av personer (inklusive barn) med nedsatta fysisk, sensorisk eller mental förmåga, eller med bristande erfarenhet och kunskap, såvida de inte övervakas eller utbildas.
- Var extremt noga med att se till att barn inte obevakade kan komma åt massagebadet. Undvik olyckor genom att säkerställa att barn inte kan använda massagebadet utan att vara konstant övervakade.

VAD DU SKA GÖRA:

- Se noga till att du alltid låser barnsäkerhetslåsen efter att spabadet använts, för dina barns säkerhet. Varje **HOT SPRING**-massagebad är utrustat med ett låsbart lock som uppfyller kraven i ASTM F1346-91-standarden för säkerhetslock.
- Testa vattentemperaturen med handen innan du låter barn gå ner i badet, så att du är säker på att temperaturen är behaglig. Barn är särskilt känsliga för varmt vatten.
- Påminn barnen om att våta ytor kan vara väldigt hala. Se till att barnen är försiktiga när de kliver ner i eller upp ur spabadet.

GÖR INTE SÅ HÄR:

- Låt inte barnen klättra upp på spabadlocket.
- Låt inte barnen vara i spabadet utan övervakning.

UNDVIK RISKEN FÖR ELSTÖTAR

⚠ FARA – RISK FÖR ELSTÖTAR

- Koppla utrustningen endast till en jordad strömkälla.
- Nätsladden får inte grävas ned. En nedgrävd nätsladd kan leda till död eller orsaka allvarliga personskador på grund av elstöt om inte en kabel som är särskilt avsedd för nedgrävning används, eller om man råkar gräva i området.
- En jordterminal (av typen krimpkontakt) tillhandahålls på kontrollboxen inne i enheten för att tillåta anslutning av en minst 6 mm² ledare helt av koppar mellan denna punkt och metallutrustning, metallvattenrör, metallhus på elutrustning eller skyddsrör inom 1,5 m avstånd från enheten enligt vad som krävs för att följa lokala föreskrifter.
- Använd inte huvudknapparna för ljud/video på några externa mediaenheter som t.ex. cd- eller dvd-spelare när du befinner dig i massagebadet. Styrning av integrerad ljud-/videoutrustningen via massagebadets kontrollpanel är tillåten och acceptabel.
- Anslut inga hjälpkomponenter (t.ex. kablar till ytterligare högtalare, hörlurar, andra ljudkomponenter) till ljudsystemet som inte har godkänts av **WATKINS WELLNESS**.
- Utför inte själv service på ljudkomponenter genom att öppna massagebadets lucka, eftersom detta kan leda till exponering för farlig spänning eller annan risk för personskada. Hänvisa allt underhåll till kvalificerad personal.
- Montera inte en extern antenn vid massagebadets ljudsystem utom när den monteras av en behörig elektriker i enlighet med nationella elektriska förordningar.

⚠ VARNING

- Reparera skadade elsladdar omedelbart så att risken för elstötar minskas. Om skadade sladdar inte omedelbart repareras kan det leda till elstötar som kan orsaka död eller allvarliga personskador.
- Testa alltid jordfelsbrytaren före varje användning av massagebadet. Om jordfelsbrytaren inte fungerar är massagebadet inte korrekt jordat. Detta kan leda till elektrisk stöt. Koppla bort strömmen från massagebadet tills felet har identifierats och åtgärdats.
- För att undvika risker p.g.a. av att överhettningsskyddet oavsiktligt återställs får produkten inte strömförsörjas via en extern strömbrytare, som t.ex. en timer, eller anslutas till en strömkrets som regelbundet slås på och av automatiskt.

  Obs! Om man inte väntar 30 sekunder innan man återställer jordfelsbrytaren kan det göra att massagebadets strömindikator (på kontrollpanelen) börjar blinka. Upprepa proceduren för test av jordfelsbrytaren om detta inträffar.
- Ditt massagebad måste utrustas med en jordfelsbrytare (RCD) med utlösningsgräns på högst 30 mA i en elektrisk underpanel.
- Installera massagebadet så att det är god avrinning från utrymmet med de elektriska komponenterna.

⚠ FARA – RISK FÖR ELSTÖT

- Installera med minst 1,5 m avstånd från alla metallytor. Ett massagebad får installeras inom 1,5 m från en metallyta om varje metallyta är permanent ansluten via en solid kopparledare på minst 6 mm² som är ansluten till jordledaren på terminalboxen som medföljer.
- Elektriska apparater som lampor, telefoner, radio- eller tv-apparater får inte förekomma inom ett avstånd på 1,5 m från massagebadet. Om säkerhetsavståndet inte upprätthålls kan det leda till elstötar som kan vara dödande eller orsaka allvarliga personskador, ifall apparaten ramlar ner i massagebadet.
- Elektriska apparater som lampor, telefoner, radio- eller tv-apparater får inte förekomma inom ett avstånd på 1,5 m från massagebadet. Om säkerhetsavståndet inte upprätthålls kan det leda till elstötar som kan vara dödande eller orsaka allvarliga personskador, ifall apparaten ramlar ner i massagebadet.

VAD DU SKA GÖRA:

- Säkerställ att ditt spabad är korrekt anslutet till nätströmmen – anlita en behörig elektriker.
- Koppla bort spabadet från strömförsörjningen innan badet töms eller elektriska komponenter servas.
- Testa jordfelsbrytaren innan varje användning.
- Byt endast ut ljudkomponenter mot identiska komponenter (om spabadet har en ljudkomponent).

GÖR INTE SÅ HÄR:

- Du ska inte använda massagebadet med luckan till maskinutrymmet avtagen.
- Placera inte elektriska apparater inom 1,5 m från massagebadet.
- Använd inte förlängningssladd för att ansluta massagebadet till strömkällan. Det är inte säkert att förlängningssladden är korrekt jordad och anslutningen innebär därför risk för elstöt. Förlängningssladdar kan orsaka spänningsfall, vilket medför att jetpumpmotorn överhettas och skadas.
- Försök inte att öppna den elektriska kontrollboxen. Den innehåller inga delar som kan servas av användaren själv.

RISKER ATT UNDVIKA

⚠ FARA: RISK FÖR PERSONSKADA

- Minska risken för personskada genom att INTE avlägsna suganslutningarna (filterstigrören) i filterutrymmet.
- Storleken på massagebadets suganslutningar är anpassad för att överensstämma med det specifika vattenflöde som pumpen åstadkommer. Ersätt aldrig en sugkoppling med en som är klassad för ett lägre flöde än vad som är markerat på den ursprungliga sugkopplingen.
- Det finns alltid en risk för att halka eller ramla. Kom ihåg att våta ytor kan vara väldigt hala. Var försiktig när du kliver ner i eller upp ur spabadet.
- Använd aldrig spabadet om suganslutningarna är trasiga eller saknas.
- Personer med infektionssjukdomar ska inte använda spabadet.
- Håll alla lösa föremål på klädsel, långt hår och nedhängande smycken borta från roterande jetstrålar och andra rörliga delar.

ÖKADE BIVERKNINGAR AV LÄKEMEDEL

- Om man tar droger eller dricker alkohol kan man förlora medvetandet och riskera att drunkna.
- Personer som tar läkemedel bör rådfråga en läkare innan de använder spabad. Vissa läkemedel kan göra att man blir slö, medan andra kan påverka hjärtfrekvensen, blodtrycket och blodcirkulationen.
- Personer som tar läkemedel som gör att man blir slö, exempelvis lugnande medel, antihistaminer och/eller blodförtunnande medel, ska inte använda spabadet.

HÄLSOPROBLEM SOM KAN PÅVERKAS AV SPABAD

- Gravida kvinnor bör rådfråga en läkare innan de använder spabad.
- Personer med kraftig fetma, tidigare eller nuvarande hjärtproblem, högt eller lågt blodtryck, problem med blodcirkulationen eller diabetes bör rådfråga en läkare innan de använder spabad.

ORENT VATTEN

- Håll vattnet rent och sanitärt med hjälp av rätt kemisk skötsel. Rekommenderade halter för ditt **HOT SPRING**-massagebad:

Fritt klor 1,0–3,0 ppm	Total alkalitet: 40–120 ppm
Vattnets pH-värde: 7,2–7,8	Kalkhalt/hårdhet: Standard 75–150 ppm Saltsystem 25–75 ppm

- Se avsnittet om vattenkvalitet och -underhåll för fullständiga anvisningar.

VIKTIGT: Låt jetpumpen gå i minst tio minuter efter det att du tillsatt NÅGRA SOM HELST vattenkemikalier för massagebadet till filterutrymmet.

Rengör filterpatronerna en gång i månaden så att skräp och mineralansamlingar avlägsnas, vilka annars kan försämra vattenmassagejetstrålarna, begränsa flödet eller aktivera överhettningstermostaten, varvid hela massagebadet slås ifrån.

UNDVIKA RISKEN FÖR ÖVERHETTNING (HYPERTERMI)

Om man vistas länge i hett vatten kan det leda till ÖVERHETTNING (HYPERTERMI), ett farligt tillstånd som uppstår när kroppens inre temperatur blir högre än normalt (37 °C). Symtomen vid överhettning är bl.a. att man är omedveten om den annalkande faran, att man inte upplever hettan, inte inser att man behöver stiga upp ur spabadet eller är fysiskt oförmögen att komma upp ur badet, fosterskador hos gravida kvinnor och medvetslöshet med åtföljande drunkningsrisk.

⚠ VARNING

Användning av alkohol, droger eller läkemedel kan kraftigt öka risken för livshotande överhettning i bubbelpooler och spabad.

MINSKA RISKEN FÖR PERSONSKADA

- Vattnet i massagebadet ska aldrig överstiga 40 °C. Vattentemperaturer mellan 38 °C och 40 °C anses vara säkra för en frisk vuxen person. Lägre vattentemperaturer rekommenderas vid användning under längre tid (längre än tio minuter) och för barn i yngre åldrar. Långvarig användning kan orsaka överhettning.
- Gravida eller möjligen gravida kvinnor ska begränsa temperaturer i massagebadet till 38 °C. Underlåtande att göra det kan leda till permanent personskada för barnet.
- Använd inte spabadet omedelbart efter ett ansträngande träningspass.

UNDVIKA RISKEN FÖR BRÄNNSKADA

- För att minska risken för personskada ska du mäta vattentemperaturen med en exakt termometer innan du stiger ner i spabadet.
- Testa vattentemperaturen med handen innan du stiger ner i badet, så att du är säker på att temperaturen är behaglig.

SÄKERHETSDEKAL

Varje **HOT SPRING**-massagebad levereras med en SÄKERHETSSKYLT i ägarpaketet. Skylten, som är ett nödvändigt villkor i produktförteckningen, skall vara permanent installerad där den är synlig för massagebadets användare. Beställ ytterligare SÄKERHETSSKYLTAR genom att kontakta din **HOT SPRING**-återförsäljare och uppge artikelnummer 70798.

VIKTIGA ANVISNINGAR ANGÅENDESPABADET

Följande text innehåller viktiga anvisningar om spabadet och vi rekommenderar starkt att du läser och följer dem.

VAD DU SKA GÖRA:

- Använd och lås locket när spabadet inte används, oavsett om det är fullt med vatten eller tomt.
- Följ rekommendationerna avseende skötsel och underhåll av spabadet i denna manual.
- Använd endast godkända tillbehör och sådana kemikalier och rengöringsmedel som rekommenderas för spabad.
- Se till att det finns tillräckligt med avrinningsmöjligheter för hantering av vatten som spiller över.

VAD DU INTE SKA GÖRA:

- Lämna inte **HOT SPRING**-massagebadet i solen utan vatten eller påsatt lock. Exponering för direkt solsken kan medföra påfrestningar på karets material.
- Rulla eller skjut inte badet på sidan. Det kan skada sidmaterialet.
- Lyft och dra inte locket genom att hålla i lockets låsbara stroppar. Locket ska alltid lyftas och bäras genom att hålla i handtagen.
- Försök inte att öppna den elektriska kontrollboxen. Den innehåller inga delar som kan servas av användaren. Om kontrollboxen öppnas av ägaren till spabadet upphävs garantin. Gå noga igenom stegen som beskrivs i avsnittet Felsökning om problem uppstår vid användningen. Kontakta din auktoriserade **HOT SPRING**-återförsäljare om du inte själv kan lösa problemet. Många problem kan enkelt diagnostiseras per telefon av en auktoriserad servicetekniker.

MASSAGEBADETS KAR

Ditt **HOT SPRING**-massagebad har ett akrylkar. Smuts och fläckar fastnar normalt inte på karets yta. En mjuk trasa kan användas för att enkelt avlägsna smuts. De flesta hushållskemikalier kan skada massagebadets kar (se detaljerad information om rengöringsmedel nedan). Skölj alltid bort allt rengöringsmedel från karet med rent vatten.

VIKTIGT:

1. Följande produkter är de ENDA rengöringsmedel som har godkänts för **HOT SPRING**-spabadets kar: rent vatten, **HOT SPRING FRESHWATER** Spa Shine eller Soft Scrub®. Användning av alkohol eller andra hushållsrengöringsmedel än de som angivits här för rengöring av karet rekommenderas INTE. Rengöringsprodukter som innehåller slipmedel eller lösningsmedel ska INTE användas eftersom dessa kan skada karets yta, använd mer specifikt inte Simple Green®, Windex® eller Spa Mitt. ANVÄND ALDRIG STARKA KEMIKALIER! Skador på karet som orsakats av användning av starka kemikalier omfattas inte av garantin. Skölj alltid bort allt rengöringsmedel från karet med rent vatten.
2. Järn och koppar i vattnet kan missfärga karet om det inte åtgärdas. Fråga din **HOT SPRING**-återförsäljare om ett medel som hämmar missfärgning och avlagringar, som kan användas om vattnet i ditt massagebad har hög halt av lösta mineraler. Watkins rekommenderar **FRESHWATER** Stain & Scale Defense.
3. Håll samtliga rengöringsmedel utom räckhåll för barn och var försiktig när du använder dessa medel.

SPARA DESSA INSTRUKTIONER.

SÄTT IGÅNG

MASSAGEBADETS FUNKTIONER

(Det kan hända att ditt massagebad ser annorlunda ut.)

1) Kontrollpanelen har LCD-färgskärm med touchscreen

2) Med vårt system **SmartJet**® kan du enkelt leda vatten till jetstrålekombinationer genom att vrida funktionsväljaren.

3) Med **Comfort Control**®-väljaren kan du ställa in önskad mängd luft för både Precision®- och Moto-Massage® DX-jetstrålarna.

4) **Funktionsväljaren för Vattenfunktion** justerar den mängd vatten som flödar från vattenfunktionen **BellaFontana**®.

5) Den riktningsbara **Hydromassage**-jetstrålen har ett justerbart munstycke vilket låter dig styra en kraftfull massagestråle exakt så som du vill ha den.

6) Den roterande **Hydromassage**-jetstrålen har dubbla roterande munstycken, vilka ger en roterande vattenstråle som masserar trötta och värkande muskler.

7) **SoothingStream**®-jetstrålen ger dubbla, pulserande vattenstrålar mot övre delen av ryggen och axlarna.

8) **FootStream**®-jetstrålen har ett stort justerbart munstycke som riktar en kraftfull och masserande vattenstrålen mot ömmande ben och fötter.

9) Den riktningsbara **HydroStream**®-jetstrålen har ett justerbart munstycke vilket låter dig styra en avslappnande massagestråle exakt så som du vill ha den.

10) Den riktningsbara **Precision**®-jetstrålen masserar specifika triggerpunkter i musklerna.

11) Den roterande **PRECISION**-jetstrålen ger en pulserande massage för händer och vrister.

12) **MOTO-MASSAGE DX** är en rörlig jetstråle. Den har två varma vattenströmmar som sveper upp- och nerför hela ryggen.

13) Med **Luminescense**® **belysningssystem med fyra zoner och flera färger** kan du styra varje zon individuellt – under vattnet, i badets överkant, kuddar och vattenfunktioner. Lampan på bilden sitter under vattnet.

14) Vattenfunktionen **BELLAFONTANA** skapar tre upplysta bågar med dansande vatten.

15) Locket till **FRESHWATER**-saltsystemets magasin.

16) **Kudde** – Det medföljer en eller flera kuddar med alla modeller inom Highlife®-kollektionen.

17) **Tri-X**®-filter ger 100 % No-Bypass-filtrering, 100 % av tiden, även när jetstrålarna är påslagna. **TRI-X**-filter finns endast i modeller från **HIGHLIFE-KOLLEKTIONEN** och är mer effektiva samt håller längre så att du kan njuta av renare vatten och mindre behov av underhåll.

18) Detta är **värmeelementets retur och badets avlopp**. Ozonbubblor från ozonsystemet (när det är påslaget) kan också ses komma från avloppet.

19) Högtalarluckan har en praktisk ficka för din smartphone när underhållningssystemet inte är installerat. Denna lucka kan enkelt avlägsnas och ersättas med en exklusiv popup-högtalare.

20) Logotyplampan på framsidan av massagebadet lyser med turkosa och blå färger för att ange massagebadets ström- och klarstatus så att du inte behöver öppna locket för att titta på kontrollpanelen (bild saknas). Den har även en fotosensor som kontrollerar ljusstyrkan.

21) Lock till höljet för **FRESHWATER** Smart Monitoring System.

MOTO-MASSAGE DX-JET

Jetstrålen **MOTO-MASSAGE DX** rör sig automatiskt uppåt och nedåt i en svepande rörelse som simulerar effekterna av de naturliga rörelserna vid manuell massage. **MOTO-MASSAGE DX-JETSTRÅLENS** intensitet och hastighet kan justeras genom att vrida på **COMFORT CONTROL**-funktionsväljaren.

MOTO-MASSAGE DX-jetstrålen har ställts in på fabriken för att ge maximal vattenmassage och för maximal rörelse i vertikal riktning när **COMFORT CONTROL**-funktionsväljaren är ställd i läget för full luftvolym. Om **MOTO-MASSAGE DX**-jetstrålen inte uppnår en fullständig vertikal rörelse och problemet inte beror på en stängd luftventil eller en igentäppt filterpatron, bör du kontakta ditt **HOT SPRING**-servicecenter.

VIKTIGT: Om **MOTO-MASSAGE**-jetstrålen rör sig långsamt eller inte alls kan det vara tecken på att filterpatronens porer är igentäppta av smuts, kroppsoljor eller kalkavlagringar. Följ anvisningarna för rengöring av filterpatronen i avsnittet Skötsel och underhåll av massagebadet i denna manual.

VATTENMASSAGE - JETSTRÅLAR

Med det riktningsbara munstycket kan man rikta vattenstrålen i den riktning som känns bäst.Vrid munstycket för att öka eller minska jettrycket.

SOOTHINGSTREAM-JET

Jetstrålen **SOOTHINGSTREAM** är ytterligare en unik funktion på våra **HOT SPRING** massagebad. Dessa mynningar är designade för att varligt och grundligt massera musklerna i övre delen av ryggen och axlarna. Vrid munstycketmedurs för att öka trycket i vattenstrålen och moturs för att minska trycket.

PRECISIONVRIDBARAELLERROTERANDEJETS

Jetstrålarna **PRECISION** sitter ovanför **MOTO-MASSAGE DX**-strålarna, i grupper av varierande storlek. De är utformade för att ge din rygg, dina axlar och dina vader en mjuk, välgörande massage. Trycket i **PRECISION**-jetstrålen justeras med **COMFORT CONTROL**-funktionsväljaren (som sitter närmast **PRECISION**-jetstrålarna).

Se bilderna på följande sidor för beskrivningar av massagebadets **SMARTJET**-systemmenyer. Lägg märke till att massagebadets sida med **SMARTJET**-funktionsväljaren alltid betraktas som framsidan, när placeringen av olika typer av jetmunstycken och jetsystem anges. **Klocklägena gäller när man står med ansiktet mot massagebadet, vid SMARTJET-funktionsväljaren.**

FOOTSTREAM-JET

Jetstrålen **FOOTSTREAM** är en vattenmassagejet med stor öppning, designad för att ge maximal massageeffekt över ett specifikt kroppsområde. Den är placerad i massagebadets nedre del för att på bästa möjliga sätt komma åt att ge massage av fötterna, benen, höfterna och nedre delen av ryggen. **FOOTSTREAM**-jetstrålarnas intensitet kan justeras (gäller inte dem som finns i FootWell™ -systemet) med hjälp av **COMFORT CONTROL**-funktionsväljaren. **FOOTSTREAM**-jetstrålarna i **FOOTWELL** är inte justerbara.

HYDROSTREAM-JETSTRÅLE

Jetstrålen **HYDROSTREAM** är en hydromassagejetstråle i mellanstorlek som erbjuder en fantastisk massage för fötter, rygg och skuldror.Vrid munstycket för att öka eller minska jettrycket.

VATTENFUNKTION

Massagebaden **GRANDEE**, **ENVOY, VANGUARD, ARIA** och **PRODIGY** är utrustade med en **BELLAFONTANA**-vattenfunktion. Denna vattenfunktion kan slås på eller av när tvåhastighetspumpen går med låg hastighet (lugnt läge) eller hög hastighet. För att fungera korrekt ska vattenfunktionens på/av-väljare endast ställas i läget *full on* (full på).

Om väljaren inte är ställd i läget *full on* när pumpen går med hög hastighet kommer vattenfunktionen sannolikt att göra att vattnet sprutas längre in i badet när på/av-väljaren väl öppnas. Badet ska inte fungera på detta vis. Om detta inträffar, stäng av pumpen, vrid vattenfunktionsväljaren till läget Full ON (fullt på) och slå på pumpen igen.

VAR FÖRSIKTIG: Om vattenflödet vid vattenfunktionens mynning är delvis blockerat gör detta att vattnet sprutas längre in i eller över massagebadet.

HOT SPRING-LOGOLAMPA

HOT SPRING-logotypen på massagebadets framsida lyser blått och grönt. Dessa färger anger massagebadets ström- och klarstatus så att du inte behöver öppna locket för att titta på kontrollpanelen.

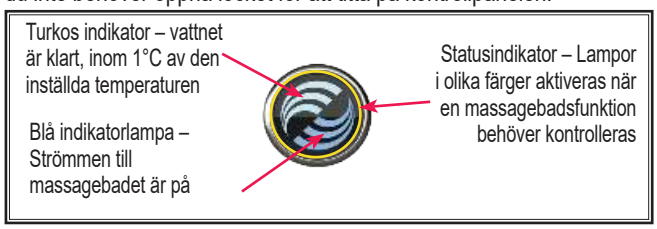

Redo-lampa: Den TURKOSAindikatorlampan tänds när massagebadets vattentemperatur är inom 1 °C av den inställda temperaturen, och släcks när temperaturen ligger utanför det området. Om du ökar eller minskar massagebadets temperaturinställning släcks redo-indikatorn tills vattnet har uppnått acceptabel temperaturnivå för den nya inställningen.

Blå strömindikator: Den BLÅ indikatorlampan lyser när massagebadet har full strömförsörjning. Den har också en diagnostisk funktion – en blinkande blå indikatorlampa betyder att värmeelementets överhettningstermostat har slagit ifrån, vilket antingen betyder att badvattnets temperatur är för hög eller att ett fel uppstått i massagebadet (som t.ex. låg cirkulation på grund av igentäppta filter). Om den blå indikatorlampan är släckt betyder det att det är något problem med massagebadets kontrollbox eller strömförsörjningen till massagebadet (se avsnittet Felsökning för mer information).

Statusindikator: En GUL indikator lyser när något av massagebadets funktioner behöver kontrolleras och en RÖD indikator lyser när det har uppstått något problem med massagebadets funktioner som behöver kontrolleras omedelbart (se Felsökningsguide för logolampan för mer information).

SNABBSTARTANVISNINGAR

INNAN DU FYLLER DITT SPABAD

Se till att ditt massagebad har installerats på korrekt sätt enligt alla lokala förordningar. Detta inkluderar placeringen av massagebadet, grunden till massagebadet såväl som massagebadets elektriska installation. Installationsanvisningar i form av en broschyr med instruktioner före leverans kan beställas antingen från **HOTSPRING**-återförsäljaren eller online på: www.HotSpring.com/planning-tools/pre-delivery-instructions

VAD DU SKA GÖRA:

- Känn till vilket vattenbehandlingssystem du kommer att använda och se till att du har de nödvändiga kemikalierna tillgängliga. Läs alla anvisningar som medföljer systemet.
- Ha **FRESHWATER** 5-vägs testremsor tillhands.
- Ha pH/Alkalinity Up & Down tillhands.
- Du bör känna till ditt vattens hårdhet, kontakta din återförsäljare för att hjälpa dig med denna information. Se Vattenkvalitet och -underhåll för mer information.
  VIKTIGT: WATKINS WELLNESS rekommenderar inte att spabadet fylls med ”mjukgjort” vatten, eftersom detta kan skada spabadets komponenter.
- Köp Clean Screen™ Pre-Filter för att avlägsna oönskade föroreningar från kranvattnet. Detta är en rekommendation, inte ett krav.

VAD DU INTE SKA GÖRA:

- Slå inte på strömmen till massagebadet förrän det har fyllts med vatten! När strömmen till massagebadet slås på aktiveras automatiskt viktiga komponenter i badet, så som kontrollerna, värmeelementet, cirkulationspumpen och andra system. Om dessa komponenter strömförsörjs innan massagebadet har vattenfyllts skadas de och detta kan medföra fel på komponenterna som inte täcks av garantin.
- Fyll inte massagebadet med hett vatten eller kallt vatten med kallvattenstemperatur under 10 ºC! Utlösning av överhettningstermostaten kan leda till att ditt massagebad slutar fungera.
- Använd inte spabadet efter det att du fyllt det förrän samtliga nedanstående steg har utförts!
- Fyll inte på med klor om du behandlar ditt spabad med polyhexametylen-biguanid-desinfektionsmedel (t.ex. biguanid, PHMB BaquaSpa®).

START

Ditt **HOT SPRING**-massagebad har testats ingående under tillverkningen för att säkerställa att det är tillförlitligt och kommer att fungera tillfredsställande under lång tid. En liten mängd vatten kan ha blivit kvar i rörsystemet efter testningen och kan ha lämnat efter sig några fläckar på karet eller sidan före leverans. Torka rent spabadets kar med en mjuk trasa innan du fyller det.

Följande anvisningar måste läsas och följas exakt för att igångsättningen och påfyllningen ska lyckas.

1. **STÄNG ALLA AVLOPP OCH FYLL MASSAGEBADET MED VATTEN GENOM FILTERUTRYMMET.** Vattennivån i ditt **HOT SPRING**-massagebad bör hållas ungefär 4 cm ovanför överkanten på jetmunstycket närmast ytan.

2. **NÄR MASSAGEBADET VÄL HAR FYLLTS** med vatten och maskinutrymmets lucka har stängts ordentligt ska strömmen kopplas på till massagebadet.

3. **KONTROLLERA JETSYSTEMETS FUNKTION** och avlägsna eventuell resterande luft från värmesystemet så här:
   - Tryck på jetstråleknappen på hemskärmen och tryck sedan på knappen/knapparna i jetstrålemenyn för att sätta på jetpumpen/jetpumparna på högsta hastighet i en minut.
   - Du kommer tillbaka till hemskärmen efter 45 sekunder. Tryck på när jetstystemet fungerar som det ska (när jetstrålarna är starka och stadiga) för att stänga av jetstrålarna och massagebadet är helt påfyllt.

   Svaga eller ojämna jetstrålar är tecken på för låg vattennivå eller igentäppta filterpatroner.

   VIKTIGT: Kontrollera att **COMFORT CONTROL**-funktionsväljare (se illustrationen i avsnittet Massagebadfunktioner) är öppna genom att vrida var och en medurs och se till att **SMARTJET** funktionsväljarna pekar mot PÅ-läge.

4. **ANVÄND EN TESTREMSA OCH TILLÄMPLIGA KEMIKALIER,** justera total alkalitet (TA) till 80 ppm, kalkhalt/hårdhet (CH) till 100 ppm (50 ppm om du använder ett saltsystem) och därefter massagebadvattnets pH-värde till mellan 7,2 och 7,8. Dessa procedurer finns i avsnittet Vattenkvalitet och -underhåll.
   VIKTIGT: Tillsätt alltid vattenkemikalierna för spabadet direkt i filterutrymmet med jetpumpen på hög hastighet i minst tio minuter. Det är viktigt att du utför justering av total alkalitet först, eftersom ett felaktigt TA-värde gör det svårare att justera pH till rätt värde och även hindrar desinfektionsmedlet från att verka effektivt.

5. **SUPERKLORINERA MASSAGEBADSVATTNET** genom att tillsätta 1½ tesked med klor (natriumdiklor) per 950 liter badvatten. Tryck på ikonen på hemskärmen för komma till skärmen för rengöringscykel och tryck sedan på för att cirkulera badvattnet i tio minuter.

6. **UNDER SUPERKLORINERINGSPERIODEN**, ska **SMARTJET**-funktionsväljare (en eller flera) vridas till vart och ett av funktionslägena så att badvattnet cirkulerar (med jetstrålarna igång), lika länge för varje funktionsläge. **HOT SPRING**-badets **SMARTJET**-funktionsväljare har konstruerats för att fungera i läge kl. 3 och läge kl. 9.

7. **STÄLL IN TEMPERATURKONTROLLEN**, massagebadet är förprogrammerat att nå 38 °C (100 °F), vilket normalt tar mellan 18 och 24 timmar. Du kan höja vattentemperaturen genom att:
   - Tryck på temperaturfönstret 36.5 på hemskärmen för att komma till skärmen där du ställer in temperaturen.
   - Tryck på + eller − för att höja eller sänka temperaturen.

   Lägg locket på massagebadet och låt vattentemperaturen stabiliseras. Var noga med att fästa locket på plats med locklåsen. Kontrollera badets vattentemperatur med jämna mellanrum. När vattentemperaturen överstiger 32 °C (90 °F) kan du gå vidare till nästa steg.
   För att förhindra att någon ändrar på inställningen kan du låsa den temperaturinställning du vill ha. Se avsnittet om Huvudkontrollpanelen för ytterligare information.

8. **VRID SMARTJET-FUNKTIONSVÄLJAREN/-VÄLJARNA TILL DET FÖRSTA LÄGET (KL. 3.00)** och aktivera rengöringscykeln enligt steg 5 för att sätta igång rengöringscykeln i tio minuter så att badvattnet kan cirkulera. Testa badvattnet för resterande fritt klor efter avslutad rengöringscykel. Om testremsan visar 1-3 ppm (1-3 ppm om du använder ett saltsystem) går du vidare till nästa steg. Om värdet är under 1 ppm ska vattnet i massagebadet superklorineras genom tillsättning av 1½ tesked klor (natriumdiklorisocyanurat) per 950 liter badvatten. Aktivera rengöringscykeln igen för att cirkulera badvattnet i ytterligare tio minuter.

9. **VRID SMARTJET-FUNKTIONSVÄLJAREN/-VÄLJARNA TILL DET ANDRA LÄGET (KL. 9)** och aktivera rengöringscykeln enligt steg 5 för att sätta igång rengöringscykeln i tio minuter så att badvattnet kan cirkulera. Testa badvattnet för fritt klor (FAC). Om testremsan visar 1-3 ppm (1-3 ppm om du använder ett saltsystem) går du vidare till nästa steg. Om värdet är under 1 ppm ska vattnet i massagebadet superklorineras genom tillsättning av 1½ tesked klor (natriumdiklorisocyanurat) per 950 liter badvatten. Aktivera rengöringscykeln igen för att cirkulera badvattnet i ytterligare tio minuter. Upprepa denna procedur tills båda funktionslägena för **SMARTJET**-väljare har testats.

10. **KONTROLLERA** att total alkalitet (TA) är 80 ppm, kalkhalt/hårdhet (CH) 100 ppm (om du använder ett saltsystem) och därefter att vattnets pH-värde ligger mellan 7,2 och 7,8 med en **FRESHWATER**-testremsa för 5 prov.
VIKTIGT: Var noga med att utföra justering av total alkalitet först, eftersom ett felaktigt TA-värde gör det svårare att justera pH till rätt värde och även hindrar desinfektionsmedlet från att verka effektivt. **Massagebadet är klart för användning när badvattnet har cirkulerat genom varje SMARTJET-funktionsläge och klorhalten håller sig mellan 1 och 3 ppm (1-3 ppm om du använder ett saltsystem).**

11. **TESTA VATTNET VARJE VECKA ELLER FÖRE VARJE GÅNG MASSAGEBADET ANVÄNDS**

SÄTT IGÅNG

MASKINUTRYMMETS LUCKA

Luckan till maskinutrymmet sitter nedanför dockningsstationen. Avlägsna luckan genom att skjuta alla 3 spännen åt vänster och sedan föra dem nedåt (om spännena inte glider, kan du lossa på de 2 skruvar som håller varje spänne på plats). För luckan nedåt, avlägsna kopplingen till logotypbelysningen från luckans insida och ta bort luckan. Sätt tillbaka luckan genom att följa samma steg i omvänd ordning.

VIKTIGT: Se till att logotyplampans övre högra hörn sitter i utskärningen i massagebadets hörn när du sätter tillbaka luckan.

MASKINUTRYMME

Illustrationen nedan är endast ett exempel (ditt massagebad kan se annorlunda ut). Maskinutrymmet finns innanför panelen på massagebadets framsida, nedanför dockningsstationen.

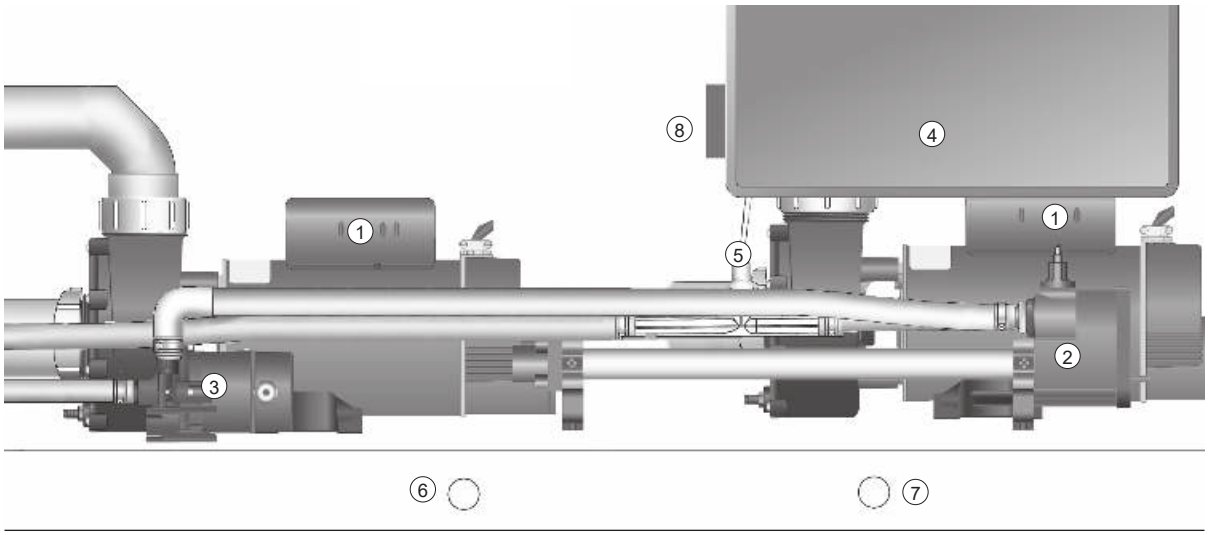

MASKINUTRYMME

1. Wavemaster™-jetpump
2. No-Fault™-värmeelement
3. Silent Flo 5000™-cirkulationspump
4. IQ 2020™-kontrollbox
5. Ozoninjektor (tillval)
6. Huvudtömningsventil (med avstängningsventil)
7. Sekundär tömningsventil
8. Anslutningsterminal

VATTENKVALITETOCH-UNDERHÅLL

GRUNDLÄGGANDE INFORMATION

Det är viktigt att ha rent vatten. Vattenunderhåll är ett av de minst förstådda men viktigaste ämnena för ägare av massagebad. Din återförsäljare kan vägleda dig i hur du åstadkommer och upprätthåller balanserat vatten i ditt massagebad, med hänsyn till de förhållanden som råder där du bor.

VIKTIGT: Det finns vattenterminologi i slutet på detta avsnitt.

- **Läs och vänd dig alltid till bruksanvisningen** för fullständig information.
- **Testa vattnet** med en testremsa en gång per vecka, eller varje gång massagebadet används.
- **Tillsätt kemikalier** i små mängder ofta för att förhindra överdosering av massagebadet.
- **Använd endast massagebadet** när klornivån är 1–3 ppm eller tillsätt klor manuellt efter behov.
- **När du använder ett Salt System eller ett Smart Monitoring System** ska du läsa och söka mer information i separat bruksanvisning.
- **Det är massagebadägarens ansvar** att förebygga över- eller underklorering.

VIKTIGT: Kom ihåg att byta ut badvattnet var tredje till fjärde månad (mer sällan om du har ett saltsystem). Massagebadvatten som underhålls med salt-desinficeringssystem håller mycket längre – upp till tolv månader, om det sköts rätt.* Se saltsystemets bruksanvisning för mer detaljerade anvisningar.

Tala med din **HOT SPRING**-återförsäljare för att fastställa om vattnet i din region har unika egenskaper – exempelvis högt metall- eller mineralinnehåll – som föranleder särskilda åtgärder.

Ditt val av program kommer att bero på mineralhalten i ditt vatten, samt hur ofta och av hur många personer ditt spabad används.

VATTENKVALITETSDIAGRAM

PARAMETER	MÅL	MIN - "OK"-INTERVALL - MAX	
pH	7,4	7,2	7,8
ALKALITET	80 ppm	40 ppm	120 ppm
HÅRDHET	100 ppm	75 ppm	150 ppm
HÅRDHET (SALTSYSTEM)	50 ppm	25 ppm	75 ppm
KLOR	2 ppm	1 ppm	3 ppm

Det är ditt ansvar att upprätthålla vattnets kvalitet och filtrens renlighet. När massagebadvattnet hålls i balans förlänger det livslängden för massagebadkomponenterna och det kommer att göra vattnet mer behagligt. Din återförsäljare kan vägleda dig i hur du åstadkommer och upprätthåller perfekt vatten i ditt massagebad, med hänsyn till de förhållanden som råder där du bor. Ditt val av program kommer att bero på mineralhalten i ditt vatten, samt hur ofta och av hur många personer ditt spabad används. **WATKINS WELLNESS** har utvecklat flera vattenvårdssystem och -produkter som förenklar vattenvård och som finns tillgängliga från auktoriserade **HOT SPRING**-återförsäljare.

FRESHWATER Salt System	**FRESHWATER** Testremsor för 5 prov
FRESHWATER Salttestremsor	**CLEAN SCREEN** förfilter
FRESHWATER Smart Monitoring System	Vanishing Act™ Calcium Remover (kalkborttagning) **FRESHWATER** Dosing System

*Gå till www.hotspring.com/save-water för mer information

SÄKERHETAVSEENDEKEMIKALIER

När du använder kemikalier ska du läsa noga på etiketterna och följa anvisningarna exakt. Även om kemikalierna skyddar dig och ditt spabad när de används på rätt sätt kan de vara farliga i koncentrerad form. Följ alltid följande riktlinjer:

- Låt endast ansvarskännande personer hantera vattenkemikalierna. Förvara dem utom räckhåll för barn.
- Mät alltid noga upp de specificerade mängderna exakt, ta aldrig mera. Överdosera inte i ditt vattenbad.
- Hantera alla behållare varsamt. Förvara dem på sval, torr och välventilerad plats.
- Håll alltid kemikaliebehållarna tillslutna när de inte används. Sätt tillbaka rätt lock på rätt behållare.
- Undvik att inandas ångorna eller få kemikalier i ögonen, näsan eller munnen. Tvätta händerna omedelbart efter att du använt kemikalierna.
- I händelse av oavsiktlig kontakt med eller nedsväljning av kemikalier, följ råden på produktetiketten för vad man ska göra i en akutsituation. Kontakta läkare eller närmaste giftinformationscentral. Om läkarhjälp krävs, ta med produktbehållaren så att läkaren kan se vilken substans det rör sig om.
- Låt inte kemikalierna komma på omgivande ytor eller trädgårdsväxter. Använd inte dammsugare för att städa upp spill av kemikalier.
- Rök aldrig i närheten av kemikalier. Vissa ångor kan vara mycket brandfarliga.
- Förvara inte kemikalier i spabadets maskinutrymme.

SÅ HÄR TILLSÄTTER DU KEMIKALIER I VATTNET

VIKTIGT: Alla vattenkemikalier, inklusive diklorgranulat, MPS, granulerade pH-höjare eller -sänkare, granulerad total alkalitet-höjare, flytande medel mot fläckar och avlagringar samt flytande skumdämpande medel måste alltid tillsättas direkt i filterutrymmet medan jetpumpen går på högsta hastighet i minst tio minuter.

Så här fördelar du kemikalier för badvattnet:

1. Vik tillbaka locket. Ta försiktigt bort locket från filterutrymmet och lägg det åt sidan.
2. På kontrollpanelen:
   - Tryck på från Hemskärmen för att visa skärmen Rengöringscykel.
   - Tryck på för att starta rengöringscykeln.
3. Mät noga upp den rekommenderade kemikaliemängden och häll i den långsamt i filterutrymmet. Undvik noga att stänka kemikalier på händerna, i ögonen, på karytan eller på spabadets utsida.
4. Sätt på locket på filterutrymmet igen. Efter tio minuter stängs jetpumpen automatiskt av för att avsluta proceduren. Stäng och fäst locket.

⚠ **FARA:** Drunkningsrisk: Lämna aldrig ett öppet spabad obevakat!

VIKTIGT: Efter superklorineringsbehandling eller klorfri chockbehandling av spabadet ska locket stå öppet i minst 20 minuter så att det gasformiga oxidationsmedlet kan vädras ut. En hög koncentration gasformigt oxidationsmedel som ansamlas som resultat av chockbehandlingen (inte den dagliga desinficeringen) kan så småningom orsaka missfärgning och nedbrytning ända ned till lockets botten. Denna typ av skador betraktas som kemisk vanvård och omfattas inte av den begränsade garantin.

GRUNDERNA FÖR VATTENUNDERHÅLL

- **Testning:** Testa vattnet varje vecka eller varje gång som spabadet används med bekväma **FRESHWATER** Testremsor för 5 prov eller mer noggranna reagenstestsatser i flytande eller tablettform enligt instruktioner. Kritiska parametrar: desinfektionsmedelsnivå, pH-värde, kalkhalt/hårdhet (CH) och total alkalitet (TA). Förvara testutrustningen på ett mörkt, svalt och torrt ställe för att bevara effekten.
- **Vattenfiltrering:** Den 100-procentiga 24-timmarsfiltreringen utan förbiledning som används i våra **HOT SPRING**-massagebad håller vattnet rent genom att konstant cirkulera desinfektionsmedlet och avlägsna avfall från massagebadet. Inspektera och rengör filtren regelbundet för bästa prestanda.
- **Kemikaliebalans/pH-värdeskontroll:** Det är viktigt att du justerar de huvudsakliga vattenparametrarna (total alkalitet, hårdhet, pH-värde) i rekommenderade intervall så att de är stabila och i jämvikt. Balansera vattenkemin varje gång du fyller massagebadet med nytt vatten och sedan under livslängden för den vattenmängden. När vattnet är i balans förhindrar det skada genom att hålla pH-värdet i ett säkert intervall och förhindrar att det bildas kalkavlagringar på massagebadutrustningen. Ett lågt pH-värde kan skada metallkomponenter medan ett högt pH-värde kan leda till att höga kalknivåer bildar avlagringar. Din återförsäljare bör ge dig en detaljerad orientering om vattenkemi snart efter det att ditt nya spabad har fyllts för alla första gången.

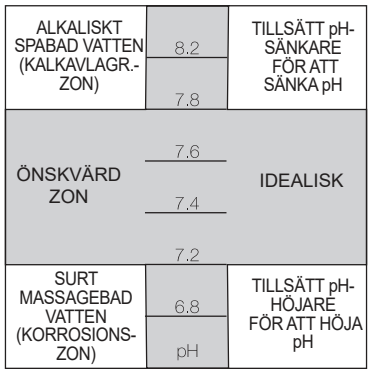

- Följande tre vattenkomponenter måste hållas i jämvikt för att undvika skada på spabadet. Balansera komponenterna i den ordning de visas här eftersom var och en kommer att hjälpa dig att balansera nästa med en minimal mängd kemikalier.
  1. Kalkhalt/-hårdhet (CH) – Kalkhalt/-hårdheten är ett mått på den totala mängden löst kalk i vattnet. Låga nivåer kan göra vattnet frätande och höga nivåer leder till bildning av avlagringar på massagebadkomponenter. Rekommenderad CH-avläsning är **75–150 ppm**. En kalkhalt på 50 ppm rekommenderas med saltsystemet. Om kalkhalten är för hög kan du sänka den med **VANISHING ACT** kalkborttagningsmedel enligt anvisningarna. När värdet är i balans, förblir CH-avläsningen normalt stabil tills nytt vatten tillsätts. Du måste vara mycket försiktig när du fyller spabadet från ett vattenavhärdare för att se till att kalcium förblir i jämvikt och att du undviker skada på spabadet.
  2. Total alkalitet (TA) – TA är ett mått på vattnets förmåga att motstå ändringar i pH eller buffertkapacitet. Ett lågt TA gör att pH-värdet lätt kan fluktuera. Rekommenderad TA-avläsning är **40 och 120 ppm**. Höj TA med hjälp av **HOT SPRING FRESHWATER** pH/Alkalinity Up (natriumvätekarbonat). Sänk TA med hjälp av **HOT SPRING** FreshWater pH/Alkalinity Down (natriumbisulfat). När TA är i balans förlir det normalt stabilt fram till nästa tömning/påfyllnad. Vi rekommenderar att du kontrollerar TA-avläsningen en gång per månad. När du höjer/sänker TA kan det leda till att pH-avläsningarna fluktuerar mycket. Ignorera pH-avläsningarna på testremsan medan du balanserar TA.
  3. pH – pH-värdet är ett mått på vattnets surhetsgrad och alkalitet. När du upprätthåller korrekt pH-nivå kommer det att optimera effektiviteten för desinfektionsmedlet, vilket förhindrar skada på spabadet och fysiskt obehag för spabadanvändare. Ett lågt pH-värde sprider desinfektionsmedlet, leder till frätande och skapar irritation för spabadanvändare. En hög pH-nivå kommer att neutralisera desinfektionsmedlet, främja avlagring och gör att vattnet blir grumligt. Rekommenderad pH-avläsning är mellan **7,2 och 7,8**. Sänk pH-värdet med hjälp av **HOT SPRING** FreshWater pH/Alkalinity Down (natriumbisulfat). Höj pH-värdet med hjälp av **FRESHWATER** pH/Alkalinity Up (natriumkarbonat).
- **Vattenkonditioneringsmedel:** Vatten för påfyllnad av spabadet varierar från plats till plats och från användare till användare, och det är därför viktigt att du talar med din återförsäljare för att få lämpligt program.
  a. **VANISHING ACT** – Höga kalciumhalter och vissa mineraler kan avlägsnas från vattnet med en enda användning av **VANISHING ACT**. Höga kalciumhalter kan leda till bildning av avlagringar på spabadets olika delar och i karet.
  b. **CLEAN SCREEN** pre-filter – **CLEAN SCREEN** pre-filter ska användas vid varje fyllnad och påfyllnad för att avlägsna föroreningar i påfyllnadsvattnet, särskilt järn, koppar och mangan. Många vattenkällor, inklusive källvatten, innehåller höga koncentrationer av mineraler som kan orsaka fläckar på kar och plast.
  c. Stain & Scale Control – För vatten med mycket kalcium och många mineraler kan det bli nödvändigt att använda ett antiavlagringsmedel som Stain & Scale Control. Allteftersom vattnet avdunstar från massagebadet och nytt vatten fylls på ökar halten lösta mineraler som kalcium, koppar, järn och mangan. (Minimera avdunstning genom att hålla locket på massagebadet när så är möjligt.) Högt järn- eller kopparinnehåll i vattnet kan skapa gröna eller bruna fläckar på massagebadet.
  d. Skumhämmare – Tvål introduceras i massagebadvattnet från användarnas kroppar och baddräkter och kan leda till att massagebadvattnet skummar när jetstrålar används. Låga kalkhalt (mjukt vatten) kan öka skumbildningen. Även om ozon och saltsystem kan oxidera tvålrester kan det bli nödvändigt att lägga till skumhämmare för att undertrycka skum. Alltför mycket två i vattnet kan kräva att vattnet byts ut.
- **Oxidationsmedel:** Ozon and monopersulfat (MPS) är oxidationsmedel som används för att förhindra ansamling av kontaminanter, maximera desinfektionsmedlets effektivitet, minimera förekomsten av bundet klor och förbättra vattnets klarhet. De ska användas i samband med EPA-registrerade desinfektionsmedel. **FRESHWATER** III High Output Ozone System utnyttjar ett CD-element (corona discharge) för att kontinuerligt avge en hög ozonkoncentration som sprutas in i badvattnet dygnet runt. **HOT SPRING FRESHWATER** Chlorine-Free Oxidizer, Monopersulfate (MPS) är en granulatbaserad, oxiderande kemikalie.
- **Desinfektionsmedel:** Om du alltid upprätthåller den rekommenderade nivån för ett EPA-registrerat desinfektionsmedel, minskar risken för förekomst av ohälsosamma bakterier och virus i ditt massagebadvatten. Rekommenderat FAC (Free Available Chlorine, fritt klor), mängden med tillgängligt klordesinfektionsmedel, är 1-3 **ppm**. Ett lågt FAC kan göra att bakterier och virus kan växa snabbt i det varma vattnet, och ett högt FAC kan orsaka obehag för användarens ögon, lungor och hud. Varje desinfektionsmedel har sina egna instruktioner avseende hur mycket som ska användas och när det ska läggas till i spabadvattnet. Diskutera med din återförsäljare, som kan ge dig rekommendationer och rådgivning om desinficering av ditt massagebad.
  a. **FRESHWATER** Salt System
  b. **FRESHWATER** koncentrerat klorineringspulver
  c. Sodium Dichloro-s-Triazinetrione (natriumdiklorisocyanurat eller klor)
  d. Flytande klor (natriumhypoklorit)
  e. Brominating Concentrate (ettstegs-bromgranulat).
  f. BaquaSpa® (konsultera din **BAQUASPA**-manual för instruktioner om hur denna produkt används).

VIKTIGT: Använd INTE triklor-klor, brom-klor-dimetyl-hydantoin (BCDMH) eller någon typ av komprimerat brom eller klor, syra eller någon typ av desinfektionsmedel som ej rekommenderas.

WATKINSVATTENUNDERHÅLLSPROGRAM FÖR **HOT SPRING**-*SPABAD*

FYLLA MASSAGEBADET MED VATTEN

Använd **CLEAN SCREEN** Pre-Filter för att avlägsna oönskade föroreningar såsom rost, smuts, tvättmedel och alger från fyllnadsvattnet. Upplösta metaller, koppar, järn och mangan avlägsnas också. Anvisningar medföljer **CLEAN SCREEN** Pre-Filter. Fyll alltid massagebadet genom filterutrymmet. Fyll inte ditt spabad med vatten från en swimmingpool eftersom poolkemikalier skiljer sig mycket från dem som används i ett spabad och kan skada ditt spabad.

TILLSÄTTA KEMIKALIER I VATTNET

Alla vattenkemikalier, inklusive diklorgranulat, MPS, granulerade pH-höjare eller -sänkare, granulerad total alkalitet-höjare, flytande medel mot fläckar och avlagringar samt flytande skumdämpande medel måste alltid tillsättas direkt i filterutrymmet medan jetpumpen går på högsta hastighet i minst tio minuter med locket avtaget. Använd knappen/funktionen Clean (rengör) för att tillse att kemikalierna blandats ordentligt när de tillsätts.

ETABLERA EN RUTIN FÖR DESINFICERINGEN

Under den första månaden efter att du köpt massagebadet ska du mäta halten resterande desinfektionsmedel varje dag, så att du fastställer en standard för hur mycket desinfektionsmedel som behövs i förhållande till användningen av massagebadet. Nödvändig mängd desinfektionsmedel är den mängd fritt klor som krävs för antalet användare och deras sammanlagda användningstid. Exempel: två massagebadanvändare i 20 minuter varje dag skapar regelbundet krav på det desinfektionsmedel som används för att avgöra hur mycket desinfektionsmedel som ska läggas till för att få korrekta rester. Om användarbelastningen ökas drastiskt med inbjudna gäster även även mängden och frekvensen av tillsatt desinfektionsmedel drastiskt.

UTFÖRA SUPERKLORINERING/ ICKE-KLOR CHOCKBEHANDLING

En superklorering varje vecka eller månad med 1,5 tesked natriumdiklorisocyanurat/950 liter
eller chock 4 msk/950 liter kan krävas för ditt valda desinficeringsprogram. Om du ökar kloreringen till 5 ppm under 24–48 timmar tar det bort överflödigt avfall och kloraminer från vattnet. Natriumdiklorisocyanurat är sex gånger starkare än MPS och kan vara lämpligare för användare som använder massagebadet i mycket stor utsträckning. Använd alla jetstrålar och lämna locket av under minst 20 minuter för att låta oxideringsgasen ventileras för att förhindra skada och missfärgning på locket och dynorna efter administrering av superklorering eller chock för ditt spabad. Denna typ av skador betraktas som kemisk vanvård och omfattas inte av den begränsade garantin.

VIKTIGT: Låt alltid halten fritt klor sjunka till under 3 ppm innan du använder massagebadet.

⚠ **FARA:** Låt aldrig ett öppet spabad stå obevakat, särskilt inte om det finns barn i närheten!

FRESHWATER IQ (TILLVAL)

Detta system kombinerar tre banbrytande innovationer i en integrerad lösning:

1. **FRESHWATER Salt System**
   Omvandlar salt till klor med hjälp av en engångspatron i titan för att hålla ditt spavatten fräscht och rent med en naturlig känsla.
2. **FRESHWATER Smart Monitoring System**
   Kontrollerar automatiskt ditt vatten varje timme och ger dig tydlig vägledning via ditt spabads pekskärmskontrollpanel.
3. **FRESHWATER Precision Dosing System**
   Doserar exakt mängd pH Up, pH Down och Phosphate Remover när du behöver det utan mätning eller kladd med hjälp av påfyllningsbara patroner som är prydligt placerade under filterlocket.

ÖVRIGA VATTENVÅRDSPRODUKTER

- **CLEAN SCREEN** Pre-filter (förfilter)
- **FRESHWATER** koncentrerat klorgranulat, natriumdiklor
- **FRESHWATER** klorfritt oxidationsmedel, monopersulfat (MPS)
- **FRESHWATER** III high output ozone system (ej kompatibelt med Smart Monitoring System)
- **VANISHING ACT** kalkborttagningsmedel

Det är viktigt att följa rekommenderade användningssätt och underhållsprogram för varje produkt. Om spabadet används under en längre period, som en hel eftermiddag eller kväll, behöver extra desinfektionsmedel användas.

MANUELLT KLOR (NATRIUMDIKLOR)

WATKINS WELLNESS rekommenderar att **FRESHWATER**koncentrerat klorgranulat (natriumdiklor) används för desinficering av vattnet. Natriumdiklorisocyanurat föredras eftersom det är helt lösligt, löser upp sig snabbt och har nästan neutralt pH. Rekommenderat fritt klor (FAC), mängden tillgängligt klor för att desinficera massagebadet är 1-3 ppm.

Om klorhalten är för låg: Öka FAC genom att tillsätta natriumdiklorisocyanurat-granulat.

Om klorhalten är för hög: Vänta tills den fria klorhalten sjunker, vilket sker naturligt med tiden.

Om massagebadet luktar klor: superklorinera eller chockbehandla massagebadet FAC-klor har ingen lukt medan kombinerat förbrukat klor (kloraminer) har en stark klorlukt som kan elimineras genom att chocka vattnet.

VIKTIGT: Det finns flera typer av stabiliserat klor tillgängliga för användning i spabad och simbassänger och varje typ har sina egna specifika kemiska egenskaper. Det är extremt viktigt att den typ du väljer är speciellt avsedd för användning i spabad. Användning av en felaktig produkt, såsom triklor, som har ett mycket lågt pH-värde (2,6), löser upp sig för snabbt i hett vatten vilket leder till extremt höga klorhalter och är avsett för simbassänger av betong eller gips, **KOMMER ATT** skada ditt spabad. Användning av koncentrerat brom/klor eller ej godkänt desinfektionsmedel **KOMMER ATT** skada ditt massagebad och täcks inte av den begränsade garantin.

VANISHING ACT-ANVÄNDNING

(Det kan hända ett ditt massagebad
ser annorlunda ut.)

Användarinstruktioner:

1. Efter att massagebadet har fyllts, använd en testremsa för att mäta vattnets hårdhet. Om kalkhalten överstiger **100 ppm**, använd **VANISHING ACT** kalkborttagning för att göra vattnet mjukare. **Rekommenderad kalkhalt: 75-150 ppm (Om FRESHWATER-systemet används måste den ligga inom 25-75 ppm).**
2. Skölj **VANISHING ACT** kalkborttagning med rinnande vatten tills vattnet klarnar. När det tillförs till spabadet kan färgen förändras något, vilket kan åtgärdas lätt med klor.
3. Hitta värmeintaget i fotutrymmet (se bild ovan).
   a. Placera en **VANISHING ACT**-kalkborttagare över värmeintaget.
   b. Efter 10-12 timmar, vänd på kalkborttagaren och placera över värmeintaget igen.
   c. Efter totalt 24 timmar, ta bort kalkborttagaren från värmeintaget och kassera.

   OBS! KÖR INTE JETSTRÅLARNA MEDAN KALKBORTTAGAREN ÄR I BADET.

VIKTIGT:

- **Säkerställ att vattnet är rätt balanserat och korrekt desinficerat med EPA-godkänt desinficeringsmedel innan du stiger i spabadet.**
- **För maximal effektivitet, säkerställ att kalkborttagaren ligger kvar på jetstrålemunstycket medan den används.**
- **Kalkborttagning kanske inte behövs om vattnets kalkhalt understiger eller befinner sig inom rekommenderad nivå.**
- **Flera kalkborttagare kan behövas om vattnets hårdhet överstiger 200 ppm.**

OZONUNDERHÅLL (TILLVAL)

Minskat antal eller inga ozonbubblor kommer från värmeelement-returen (tilltäppt ozoninjektor) eller ingen ozon, rengör injektorn:

1. Häll 0,5 liter ättika i en behållare, t.ex. en mugg eller hink.
2. Lossa försiktigt den långa slangen som är ansluten till undersidan av ozonatorn som finns i utrustningsutrymmet.

   ⚠ **FARA:** Lägg ned slangänden i ättikan och kontrollera att slangänden sitter ända ned på botten av behållaren.
3. Kör massagebadet tills alla 0,5 liter ättika är borta. Detta bör ge ett rikligt flöde av ättika genom injektorn så att blockeringen rensas bort.
4. Sätt tillbaka slangen i ozonatorns undersida.

Vattenkemiskada omfattas inte av garantin. Kemikaliehalterna och kvaliteten på vattnet i massagebadet står under din direkta kontroll. Med rätt basal skötsel kan massagebadet användas i många år för avslappnande varmvattensbehandling. Kontakta din auktoriserade återförsäljare eller **WATKINS WELLNESS** om du är osäker på något som gäller kemikalierna eller deras användning i spabadet. Ozon är inte kompatibelt med Smart Monitoring System).

VAD DU SKA GÖRA:

- Tillsätt alla kemikalier långsamt i filterutrymmet medan du låter jetpumpen gå i tio minuter.
- Klorgranulat (natriumdiklorisocyanurat) eller flytande natriumhypoklorit.
- Var försiktig om du använder natriumbikarbonat för att rengöra inre eller yttre plastytor.

VIKTIGT: WATKINS WELLNESS rekommenderar INTE användning av några flytande kemikaliedispenserare. Skador på massagebadets kar eller andra komponenter som orsakats av flytande kemikaliedispenserare täcks inte av den begränsade garantin. Flottörer kan fastna i ett område och leda till överdesinficering eller frigöring av stora bitar med desinficeringsmedel som mycket snabbt bränner karet och locket kemiskt.

GÖR INTE SÅ HÄR:

- Använd pressade desinfektionsmedel.
- Använd ett desinfektionssystem av flottörtyp för att få en underhållslösning för spabadet som kräver liten eller ingen arbetsinsats.
- Använd ett desinfektionsmedel som inte är avsett för spabad.
- Använd syra för simbassänger (myrsyra) för att sänka pH-värdet.
- Släng ut och/eller strö kemikalierna på vattenytan. Denna metod kan orsaka blåsbildning av karets yta på grund av kemikaliepåverkan (kemisk vanvård).

MASSAGEBADETSSKÖTSELNÄRDUÄR BORTREST

Följ nedanstående anvisningar om du kommer att vara bortrest, så att du försäkrar dig om att vattenkvaliteten i massagebadet upprätthålls:

KORTA PERIODER (3–5 DAGAR)

1. Justera pH-värdet enligt anvisningarna i avsnittet Vattenkvalitet och -underhåll.
2. Desinficera vattnet med hjälp av de chockbehandlingar som också beskrivs i avsnittet om vattenkvalitet och -underhåll.
3. Lås fast locket på plats med locklåsen.
4. När du kommer tillbaka: Desinficera vattnet genom att följa rutinerna för chockbehandling och justera pH-värdet.
5. Om ett saltsystem är installerat, se avsnittet om semester och begränsad användning i Tips-sektionen i saltsystemets bruksanvisning.

LÅNGA PERIODER (5–14 DAGAR)

Innan du åker:

1. Ställ ned temperaturen på lägsta nivå minst en dag innan du ska åka. Denna inställning bör ge en vattentemperatur på cirka 26 °C.

   VIKTIGT: Oxidationsmedel för massagebadvatten, såsom natriumdiklorisocyanurat (klor) bibehåller sin effektivitet mycket längre i ljummet vatten på 26 °C än i hett vatten på 38°C -40 °C
2. Justera pH-värdet efter behov. Desinficera vattnet med hjälp av chockbehandlingarna.

När du kommer tillbaka:

3. Desinficera vattnet med hjälp av chockbehandlingarna. Ställ in temperaturen på den ursprungliga inställningen igen. Badvattnet är säkert att använda efter att mängden resterande fritt klor har sjunkit till under 3,0 ppm.

   VIKTIGT: Om du inte ska använda massagebadet under lång tid (mer än 14 dagar) och du inte har tillgång till någon underhållsservice (eller granne) som kan hjälp till med vattenunderhållet rekommenderas att du tömmer ut vattnet eller vinterskyddar massagebadet. Massagebad utrustade med vårt **FRESHWATER**III-ozonsystem kan stå i fyra (4) veckor. **FRESHWATER** III-ozonsystemet skyddar dock inte mot risken för skador om vattnet fryser.

EXTRA VATTENUNDERHÅLL

Korrekt desinficering av och mineralbalans (pH-kontroll) i vattnet är absolut nödvändigt för ett fullständigt program för underhåll av vattnet i spabadet. Här beskrivs två andra populära vattentillsatser som kan användas om så önskas:

Medel som hämmar mineralavlagringar

Allt eftersom vattnet avdunstar från massagebadet och nytt vatten fylls på ökar halten lösta mineraler. Minimera avdunstning genom att så mycket som möjligt ha locket på massagebadet. Badvattnet kan så småningom bli "hårt" (för hög kalkhalt) så att värmeelementet skadas genom att dess yta förkalkas. Detta problem kan minimeras genom att bibehålla rekommenderat pH-värde.

Tvål brukar normalt ansamlas och kräva vattenbyte såpass ofta att mineralavlagringar oftast inte är något problem.

Ibland kan höga järn- och kopparhalter i vattnet ge gröna eller bruna missfärgningar på spabadet. Ett medel som hämmar fläckar och avlagringar kan bidra till att minska halten av dessa metaller.

VIKTIGT: Brunnsvatten kan innehålla höga mineralkoncentrationer. Användning av ett vattenfilter med extra fina porer, avsett för lågt flöde (filter såsom **CLEAN SCREEN** Pre-Filter som kopplas till inflödesslangen) vid påfyllning av massagebadet bidrar till att avlägsna många av de större partiklarna i vattnet. Förfilter som kopplas till inflödesslangen kan köpas hos din **HOT SPRING**-återförsäljare.

Skumdämpande medel

Vattnet i spabadet behöver bytas när tvålrester ansamlats i vattnet. Tvålen gör vanligen att badvattnet blir löddrigt när jetstrålarna används. Tvål införs i vattnet från två källor: badarnas kroppar, som har tvålrester efter dusch, och baddräkter, som innehåller tvättmedelsrester efter tvätt.

Skumdämpande medel kan undertrycka lödderbildningen men kan inte ta bort tvålen från vattnet. Tvål är mycket svårt att avlägsna från vattnet, eftersom tvål inte oxideras av någon av de kemikalier som tillsätts i badvattnet. Endast ozon kan oxidera tvål.

Till sist blir tvålkoncentrationen i badvattnet så hög att huden på den som badar känns smutsig, och detta går inte att göra något åt. När denna situation uppstår är det dags att tömma ut vattnet ur spabadet och fylla det med nytt vatten. Beroende på hur mycket tvål som kommer i vattnet bör vattnet kunna vara i fyra månader innan det behöver bytas ut.

VATTENTERMINOLOGI

Följande kemikalietermer används i detta avsnitt om vattenkvalitet och -underhåll. Om du förstår vad de betyder kan du lättare förstå vattenunderhållsprocedurerna.

Bromaminer: Föreningar som bildas när brom reagerar med kväve från hudfett, urin, svett etc. Till skillnad mot kloraminer har bromaminer ingen kraftig lukt, och är effektiva desinfektionsmedel.

Brom: Ett halogen-desinfektionsmedel (ingår i samma grupp kemikalier som klor). Brom används ofta i form av pinnar, tabletter eller granulat. Brom är inte kompatibelt med Smart Monitoring System).

Kalkhalt/hårdhet: Mängden löst kalk i spabadets vatten. Denna bör ligga på 75-150 ppm (om saltsystem används: 25-75 ppm). Höga kalkhalter kan orsaka grumligt vatten och avlagringar. Låga kalkhalter kan skada spabadets maskinutrustning.

Kloraminer: Föreningar som bildas när klor reagerar med kväve från hudfett, urin, svett etc. Kloraminer kan orsaka ögonirritation och har också en kraftig lukt. Till skillnad mot bromaminer är kloraminer svaga och långsamt verkande desinfektionsmedel.

Klor: En effektiv desinficerande kemikalie för spabad. **WATKINS WELLNESS** rekommenderar användning av klor i formen natriumdiklorgranulat. Denna typ föredras eftersom det är helt lösligt och har nästan neutralt pH.

Resterande klor (eller brom): Den mängd klor eller brom som är kvar efter att klor- eller brombehovet har fyllts. Den resterande mängden är därför den mängd desinfektionsmedel som är kemiskt tillgänglig för att avdöda bakterier, virus och alger.

Korrosion: Gradvis förslitning av spabadets metall- och plastdelar, vanligen orsakad av kemisk påverkan. Korrosion orsakas vanligen av lågt pH eller av vatten som har TA-nivåer, kalkhalter, pH eller desinfektionsmedelshalter utanför de rekommenderade områdena.

Halogen: Något av följande fem grundämnen: fluor, klor, brom, jod och astat.

Salpetersyra: Föreningen salpetersyra, en starkt frätande kemikalie, bildas som biprodukt när ozonet genereras. Salpetersyran produceras i mycket små mängder och löses snabbt upp i vattenströmmen med ozonet.

Oxidationsmedel: Oxidationsmedel används för att förhindra ansamling av kontaminanter, maximera desinfektionsmedlets effektivitet, minimera förekomsten av bundet klor och förbättra vattnets klarhet. Se MPS och ozon.

Ozon: Ozon är ett kraftfullt oxidationsmedel som produceras både i naturen och på konstgjord väg. Ozon bildar inga biprodukter, oxiderar kloraminer och ändrar inte vattnets pH-värde.

pH: Måttet på vattnets surhetsgrad. Rekommenderat pH för badvattnet i spabadet är 7,2–7,8. Vid pH under 7,0 (som är neutralt), är badvattnet alltför surt och kan skada värmesystemet. Vid pH över 7,8 är vattnet för alkaliskt, vilket kan resultera i grumligt vatten och kalkavlagringar på spabadets kar och värmeelementet.

ppm: Förkortning av ”parts per million” (delar per miljon), standardmåttet för kemikaliekoncentration i vatten. Detsamma som mg/L (milligram per liter).

Reagens: Ett kemiskt material i flytande, pulver- eller tablettform som används vid kemikalietestningen.

Desinfektionsmedel: Desinfektionsmedel tillsätts och hålls på rekommenderade nivåer så att badarna skyddas mot patogena organismer i badvattnet, vilka kan annars orsaka sjukdomar.

Kalkavlagringar: Grova kalkhaltiga avlagringar som kan sätta sig på massagebadets ytor, värmeelement och rörsystem, och täppa igen filtren. Kalkavlagringar orsakas i allmänhet av mineraler i vattnet i kombination med ett högt pH. Kalkavlagringar bildas också lättare vid högre vattentemperaturer.

Superklorering: Kallas också för ”chockbehandling”. Superklorering är en procedur där betydande doser av ett lättlösligt desinfektionsmedel (”diklorisocyanurat” rekommenderas) tillsätts för att oxidera organiskt avfall som inte kan filtreras bort, och för att eliminera kloraminer och bromaminer.

Total alkalitet (TA): Mängden bikarbonater, karbonater och hydroxider i spabadets vatten. Korrekt total alkalitet är viktig för pH- kontrollen. Om TA-värdet är för högt är pH-värdet svårt att justera. Om TA-värdet är för lågt är det svårt att hålla pH-värdet på rätt nivå. Rekommenderat område för TA i badvattnet är 40–120 ppm.

Bruksanvisning

HUVUDKONTROLLPANEL

På huvudkontrollpanelen ger en LCD-färgskärm med touchscreen användaren möjlighet att snabbt se spabadets tillstånd, och ställa in temperaturen, sätta på jetstrålar och tända lampor, samt låsa temperaturen och/eller massagebadets funktioner. Andra alternativa funktioner kan också finnas tillgängliga, beroende på vilken badmodell och tillbehörsutrustning som har installerats.

Hemskärmen är fjärrkontrollens standardskärm. Den temperatur som visas på hemskärmen är spabadets faktiska temperatur.

Funktioner på hemskärmen – Toppfältet		
	På/av-knapp	Tryck på den här ikonen för att slå på jetstrålarna och tända alla lampor i blått om jetstrålar och lampor är avstängda, eller för att stänga av jetstrålar, lampor och musik om dessa är på.
	Rotera skärmen	Tryck på den här ikonen för att rotera skärmen.
10:30	Klocka	Tryck på den här ikonen för att komma till tidsinställningar för blötläggningstimern.
	Information	Tryck på den här ikonen för att få en beskrivning av varje ikon på skärmen.
	Inställningar	Tryck på den här ikonen för att gå till skärmen med Inställningar.

Funktioner på hemskärmen – Huvudskärmen		
	FRESHWATER Salt System IQ System finns som tillval)	**FRESHWATER** Salt System-skärmen. **OBS!** Detta fungerar även för IQ Smart Monitoring System om det är installerat.
	LAMPOR	Tryck på den här ikonen för att gå till de första skärmarna för Lampor.
	Jetstrålar	Tryck på den här ikonen för att gå jetstrålemenyn.
	Musik	*Om ett musiksystem installerats*, tryck på den här knappen för att gå till skärmen Musik.
	Minne	Tryck på den här ikonen för att gå till skärmen Minne
	Rengöringscykel	Tryck på den här ikonen för att gå till skärmen Rengöringscykel Ikonen blinkar när reningscykeln är igång.
36.5°C	Temperatur	Tryck på den här ikonen för att gå till skärmen med temperaturinställningar.

Statusindikatorer		
	Timer	Denna indikatorlampa är på när timern har ställts in och är aktiverad.
	Spabadlås/ Temperaturlås	Denna indikatorlampa lyser när spabadlåset eller temperaturlåset är PÅ.
eller	Försiktig-hetsåtgärder	Denna indikatorlampa varnar för om något behöver kontrolleras eller åtgärdas snart.
eller	Varning	Denna indikatorlampa varnar för om något behöver åtgärdas omedelbart.

Använda ikonerna på skärmen		
	Hemikon	Tryck för att gå tillbaka till hemskärmen.
	Tillbaka-ikon	Tryck för att gå tillbaka till föregående skärm.
	Avstängning-sikon	När en funktion är på trycker du på denna för att stanna eller avaktivera funktionen.
	Aktivering-sikon	När en funktion är av trycker du på denna för att aktivera, acceptera eller ställa in funktionen.
	PÅ-ikon	Funktionen är PÅ, tryck för att stänga av funktionen.
	AV-ikon	Funktionen är AV, tryck för att sätta på funktionen.
+ eller −	Ikonerna Plus och Minus	Tryck på Plus för att öka och Minus för att minska från skärmfunktion.

HEMSKÄRMENS TOPPFÄLT

Hemskärm

Hemskärmen är fjärrkontrollens standardskärm. Längst upp syns fyra ikoner och en klocka.

PÅ/AV-KNAPP

Tryck på knappen för att sätta på jetstrålarna och aktivera alla blåa lampor om dessa är avstängda. Om jetstrålarna, lamporna och musiken redan är igång kommer samma knapp att stänga av dessa.

ROTERA SKÄRMEN

Tryck på för att rotera skärmen för att enklare se och använda skärmen när du sitter i spabadet. Tryck igen för att rotera tillbaka.

BLÖTLÄGGNINGSTIMER

Tryck på 10:30 (klocka) för att visa en stor klocka på huvudskärmen.

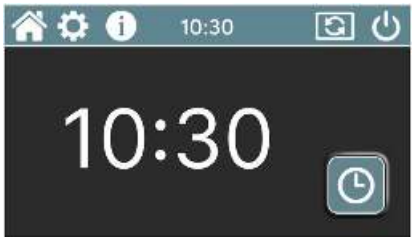

När aktiverad

Tryck för att aktivera blötläggningstimern. Det är en nedräkning som låter dig veta när du har varit i badet i 15 minuter. Om jetstrålarna är igång när timern tar slut kommer de att stängas av så att du vet att tiden är slut. Om inga jetstrålarna är igång så kommer jetpump 1 att sättas på höghastighetsläge i 5 sekunder och sedan stängas av. För att ställa in blötläggningstimern på 30, 45 eller 60 minuter ska du trycka och hålla ned i flera sekunder.

Tryck på +/- tills önskad tid visas och tryck sedan på för att aktivera. kommer visas i toppfältet när den är aktiverad.

SKÄRMINFORMATION

Tryck för att visa beskrivande text under varje ikon på skärmen.

INSTÄLLNINGAR

Tryck på från Hemskärmen för att visa skärmen för inställningar.

På inställningsskärmen kan du ställa in klockan, se intern information om ditt spabad, växla mellan °F och °C, ändra skärmens ljusstyrka, ändra språket och låsa skärminställningarna.

LJUSSTYRKA

Tryck på knappen från Inställningar för att visa skärmen för ljusstyrka.

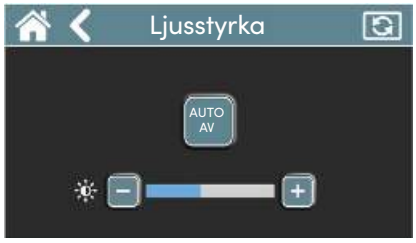

Tryck på + eller − för att manuellt justera ljusstyrkan på kontrollpanelen. Om du vill att massagebadet ska ställa in ljusstyrkan automatiskt kan du trycka på AUTO AV.

SPRÅK

Tryck på knappen från Inställningar för att visa skärmen för

språkinställningar. Tryck på upp- eller nedåtpilen för att välja språk. När ditt föredragna språk är markerat trycker du på för att välja det.

TEMPERATUR °F/ °C

Tryck på °F knappen från Inställningar för att ändra till °C eller vice versa

INSTÄLLNINGAR FORTSÄTTNING

MASSAGEBADSLÅS

När massagebadslåset är aktiverat, inaktiveras alla funktioner på kontrollpanelen. Kontrollpanelen kommer inte att svara på något förutom ⚙ på hemskärmen, som låter dig gå till Inställningar och låsa upp denna funktion.

Tryck och håll ned på 🔒 från Inställningar i cirka 4 sekunder för att aktivera eller inaktivera. När det är aktiverat kommer massagebadslåset status att synas på toppfältet.

TEMPERATURLÅS

När det är aktiverat förhindrar Temperaturlås-funktionen att inställningen av vattentemperaturen ändras. Alla övriga funktioner på kontrollpanelen fungerar normalt när temperaturlåset är "ON" (på).

Tryck och håll ned 🌡 från Inställningar i cirka 4 sekunder för att aktivera eller inaktivera. När det är aktiverat kommer temperaturlåsets status att synas på toppfältet.

INFORMATIONSSKÄRM

Tryck på ⓘ knappen från Inställningar för att visa informationsskärmen för ditt specifika massagebad.

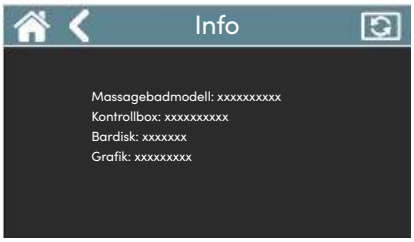

TIDSINSTÄLLNINGAR

Tryck på 🕒 knappen från Inställningar för att visa skärmen för tidsinställningar.

För att ställa in klockan ska du följa dessa steg:

1. Bestäm om du vill ha AM / PM (12-timmarsperiod) eller 24-timmarsperiod. Tryck på 12HR för att ändra till 24HR eller vice versa.
2. Välj tid på dygnet genom att trycka på + eller - under timmar och minuter.
3. När du har ställt in korrekt tid trycker du på ✓.

OBS! Om strömmen till massagebadet slås av kommer tidsinställningen för klockan att sparas i minnet och kommer INTE att behöva ställas in igen.

HEMSKÄRM

Huvudskärm

TEMPERATURSTYRNING

Tryck på skärmen om den är i viloläge och tryck sedan på den aktuella temperaturen på hemskärmen för att komma till skärmen där du ställer in temperaturen nedan.

Inställningstemperaturområdet är från 26 °C (80 °F) till 40 °C (104 °F).

OBSERVERA: Vattentemperaturen kan variera beroende på aktuell användning, massagebadets skick och utomhustemperaturen.

Vid leveransen är vattentemperaturen inställd på 38°C.

När massagebadet har installerats och använts lagras det sista temperaturvärdet som angetts av användaren i minnet. Om strömmen kopplas bort från massagebadet återgår badet automatiskt till den senast inställda temperaturen när strömmen åter kopplas på.

Tryck för att höja massagebadets temperatur. Tryck och håll ned för att kontinuerligt höja temperaturen.

Tryck för att sänka massagebadets temperatur. Tryck och håll ned för att kontinuerligt sänka temperaturen.

Tryck för att visa skärmen för Energisparläge Figur 1.

ENERGISPARLÄGE

Detta läge låter dig spara energi genom att stänga av värmen vid två förutbestämda tidpunkter per dag i upp till 6 timmar varje gång.

Tryck på "Energisparläge" på skärmen för att gå vidare till nästa skärm Figur 2.

Figur 1

Ställ in tid på dygnet när du vill att värmen ska stängas av.

1. Ställ in exakt tid genom att trycka på plus och minus under Timme och Minut.
2. Tryck på AM eller PM (när klockan är inställd på 12-timmarsperiod).
3. Ställ in varaktighet från 1–6 timmar genom att trycka på plus eller minus under Varaktighet.
4. Tryck på ✓ för att aktivera inställning 1 Figur 3.
   Du kan inaktivera inställningen genom att trycka på ✕.

Figur 2

5. Tryck på 🏠 för att gå till hemskärmen eller på ❮ för att gå tillbaka till senaste skärmen.
   OBS! Om du vill ha en till inställning tryck på 1-knappen för att gå till en andra skärm med en 2:a på knappen

Repetera steg 1–5 ovan om en annan tid på dygnet och varaktighet behöver ställas in.

OBS! När du ställer in ytterligare en tid på dygnet och varaktighet FÅR DEN INTE överlappa den första tidsinställningen.

Figur 3

JETSTRÅLEMENY

Tryck på från Hemskärmen för att visa skärmen Jetstrålemeny.

Hemskärm

Du kommer att se en av följande skärmar, beroende på massagebadmodell.

Tryck på denna ikon för att slå på jetpumpen på hög hastighet.

Tryck på denna ikon för att slå på jetpumpen på låg hastighet.

Tryck på denna ikon för att stänga av alla jetpumpar (om de är på) eller slå på dem på hög hastighet (om de är av).

Tryck på denna ikon för att stänga av jetpumpen som är på låg hastighet.

Tryck på denna ikon för att stänga av jetpumpen som är på hög hastighet.

RENGÖRINGSCYKEL

Tryck på från Hemskärmen för att visa skärmen Rengöringscykel.

Läget för rengöringscykel sätter igång jetpumpen/jetpumparna och kör dem i en förbestämd tid. Rengöringscyklar används framförallt när man har i kemikalier eller spolar rent jetpumparnas rör.

Skärmen för Rengöringscykel låter dig välja en snabbstartad rengöringscykel som varar 10 minuter, eller starta autoläget för rengöringscykel.

Tryck på denna ikon för att aktivera jetpump 1 på hög hastighet i tio minuter.

Tryck på denna ikon för att gå till skärmen Autorengöringscykel.

Autorengöringscykel

På skärmen Autorengöringscykel kan du ställa in tid på dygnet du vill att rengöringscykel ska köras varje dag.

OBS! Rengöringscykeln KAN INTE köras samtidigt som energisparläget är igång.

- Tryck på + och - under Timme och Minut för att ställa in exakt tid på dygnet då du vill att rengöringscykeln ska sätta igång.
- Välj AM eller PM (AM/PM-knappen syns ENDAST när klockan är inställd på 12-timmarsperiod).
- Tryck på för att ställa in Autorengöringscykeln att köras den tid du angett. Tryck på för att avaktivera Autorengöringscykel.

När det är aktiverat kommer en rengöringscykel att köra jetstråle 2 i 1 minut och jetstråle 1 i 9 minuter (10 minuter för massagebad med endast en jetstråle). Statusindikatorn kommer synas på toppfältet när autorengöringsläget är aktivt och "Rengöringscykel på" när cykeln körs.

MINNE

Minnesskärmen låter dig spara en eller två av dina favoritkombinationer av jetstrålar och ljus som du kan sätta på när du vill.

Tryck på från Hemskärmen för att visa skärmen Minne.

Hemskärm

SET

När du hittat din favoritkombination av jetstrålar och ljus trycker du på denna knapp bredvid Minne 1 för att spara kombinationen i Minne 1. Repetera med Minne 2 om du vill spara ytterligare en kombination.

När du vill aktivera Minne 1 trycker du helt enkelt på denna knapp.

När du vill aktivera Minne 2 trycker du helt enkelt på denna knapp.

BELYSNINGSKONTROLL

Tryck på ☀ från Hemskärmen för att visa huvudskärmen för belysning.

Hemskärm

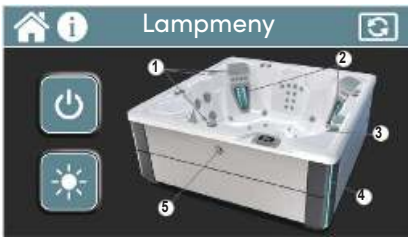

Huvudskärm för belysning

1. *Bardisk och kuddar (färg och ljusstyrka)
2. Under vatten (färg och ljusstyrka)
3. *Vattenfunktion (färg och ljusstyrka)
4. Utsidan (färg och ljusstyrka)
5. Logolampa (endast ljusstyrka)

OBS! Siffror kommer inte synas på skärmen.

** **JETSETTER**/LX har inte en vattenfunktion, 1=Kudde och 3=Bardisk*

I menyn på huvudskärmen för belysning har du flera alternativ för att aktivera lampor.

Alternativ 1:

Om du trycker på ⏻ kommer alla zonlampor att sättas på med blått ljus som standard. En ny skärm visas som låter dig ändra färg och ljusstyrka.

Tryck på en färg för att ändra alla zoner till den färgen eller ett färghjul. Tryck på + eller - på skjutreglaget för att öka eller sänka ljusstyrkan för alla zoner.

Alternativ 2:

Tryck på ☀ i menyn på huvudskärmen för belysning för att komma till HUMÖR-alternativet med förbestämda färger och ljusstyrkor. Alternativen för humör kan väljas i ordning från 1 till 4. ☀ indikerar att humör 1 är PÅ, tryck på ☀ igen för att växla till humör 2, 3, 4 och humör AV.

☀ Aktiverar belysning Under Vatten (blått).

☀ Aktiverar belysning Under Vatten (magenta), Bardisk/kudde (turkos), Vattenfall (turkos) och Utsidan (vitt).

☀ Aktiverar belysning Under Vatten och Bardisk/kudde (turkos).

☀ Aktiverar belysning Bardisk/kudde (vitt).

Alternativ 3:

Tryck på någon av de vita cirklarna på skärmen för att se skärmen för den zonen. Detta alternativ låter dig anpassa varje zon med olika färger och ljusstyrka.

Huvudskärm för belysning

1. *Bardisk och kuddar
2. Under vatten
3. *Vattenfunktion
4. Utsidan
5. Logolampa

** **JETSETTER**/LX har inte en vattenfunktion.*

- *Zon 1 = Kudde*
- *Zon 3 = Bardisk*

*(**ENDAST JETSETTER**/LX)*

Tryck på zon 1 ovanför för Bardisk och Kudde (förutom ***JETSETTER**/LX). Tryck på en av färgerna för att ändra till den färgen eller ett färghjul. Tryck på + eller - på skjutreglaget för att öka eller sänka ljusstyrkan. Detta påverkar endast denna zon. Om lamporna inte stängs av är de som standard igång i 6 timmar.

Använd ❮ knappen på toppfältet för att gå tillbaka till huvudskärmen för belysning där du kan anpassa andra zoner.

Zonen på utsidan är den enda ljuszonen som kan programmeras för att aktiveras på en specifik tid samt hur länge den är påslagen (1 till 6 timmar. Tryck på 🕒 Utsidan för att ställa in tid och varaktighet för utvändigt ljus.

Ställ in tid på dygnet som du vill att ljuset ska vara påslaget.

1. Ställ in exakt tid genom att trycka på plus och minus under Timme och Minut.
2. Tryck på AM eller PM (när klockan är inställd på 12-timmarsperiod).
3. Ställ in varaktighet från 1–6 timmar genom att trycka på plus eller minus under Varaktighet.
4. Tryck på ✓ för att aktivera belysningstimer för utsidan
   Du kan avaktivera timern genom att trycka på ✕ när timern är aktiv.

En statusindikator 🕒 kommer visas på toppfältet när den är aktiv.

Den utvändiga delen kan ställas in att lysa automatiskt när det blir mörkt och fortsätta vara påslagen i 1 till 6 timmar genom att använda belysningstimern. **OBS!** Logolampan används för att mäta ljusnivåer i omgivningen.

För att ställa in så att den utvändiga delen börjar lysa när det blir mörkt behöver du göra följande:

1. Tryck på Auto för att aktivera. Både Auto- och Timer-knapparna kommer att aktiveras. Om ingen tid ställs in kommer timern automatiskt att ställas in på 6 timmar, eller den tid som ställts in på timerskärmen för utsidan.
2. För att ändra tidsinställning trycker du på plus- eller minusknapparna under Varaktighet för att ställa in mellan 1–6 timmar.
3. För att stänga av AUTO trycker du på Auto-knappen.
4. För att stänga av timern, se instruktionerna på föregående sida.

OBS! Denna funktion aktiveras endast 1 gång per dag. Om det av någon anledning är en längre period av mörker och lamporna på utsidan är aktiverade kommer de inte att slås på förrän det gått ytterligare 24 timmar.

Alternativ 4:

Tryck på zonen för logolampan, vit cirkel #5, som visas på förra sidan för att gå till skärmen för logolampan.

Tryck på + eller − för att manuellt justera ljusstyrkan för logolampan. Om du vill att massagebadet ska ställa in ljusstyrkan på logolampan automatiskt kan du trycka på AUTO AV för att aktivera Auto

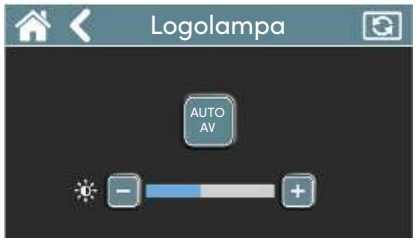

FRESHWATER SALTSYSTEM (ENDAST)

Tryck på från Hemskärmen för att komma till skärmen för **FRESHWATER** Salt System. Se Salt System-bruksanvisningen för mer information.

OBS! Om tillägget Smart Monitoring System är installerat se **FRESHWATER** Smart Monitoring System nedan.

Bruksanvisning för **FRESHWATER** Salt System

FRESHWATER SMART MONITORING SYSTEM (TILLVAL)

Tryck på från Hemskärmen för att komma till skärmen för Smart Monitoring System om det är installerat. Detta vattentestningssystem använder sig av saltsystemet och mäter pH-, klor- och saltnivåer genom hela massagebadet. Se bruksanvisningen för **FRESHWATER** Smart Monitoring System på **HOT SPRINGS** webbplats för mer information.

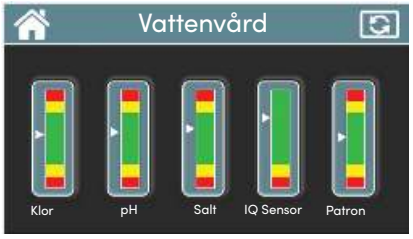

Bruksanvisning för **FRESHWATER** Smart Monitoring System

Tryck på en av de 5 mätarna för att gå till en annan skärm med mer specifik information.

Färger på mätare:

Grön = Bra, ingen åtgärd behövs.

Gul = Varning, kontrollera om något behöver åtgärdas.

Röd = Åtgärd krävs, kontrollera.

OBS! Saltsystemet måste vara installerat och vara fungerande för att Smart Monitoring System ska fungera.

FRESHWATER DOSING SYSTEM (TILLVAL)

FRESHWATER Dosing System tillhandahåller dosering i spavattnet på kommando av pH Up (natriumbikarbonat) och pH Down (natriumsulfat) baserat på rekommendationer från Smart Monitoring System. Systemet doserar också **FRESHWATER** Phosphate Remover i spabadet baserat på ett programmerbart schema.

Bruksanvisning för **FRESHWATER** Dosing System

Tryck på hemskärmen för att komma åt skärmen Vattenvård och tryck sedan på sensorikonen för att navigera till sensorskärmen. Tryck på inställningsikonen för att öppna skärmen för doseringsinställningar. **FRESHWATER** Dosing System fungerar med **FRESHWATER** Smart Monitoring System.

Se bruksanvisningen för **FRESHWATER** Dosing System på **HOT SPRINGS** webbplats för mer information.

SKÄRMFÖRMUSIKSYSTEM(TILLVAL)

Tryck på ♫ från Hemskärmen för att visa skärmen för musiksystemet.

Musik-ikonen visas endast på Hemskärmen om musiksystemet är installerat på ditt massagebad. OBS! När du använder musiksystemet första gången, tryck på ⚙ för att välja Bluetooth, TV eller AUX.

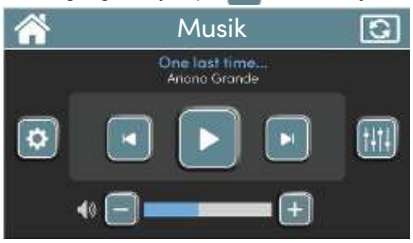

Musik

Huvudskärm

Tryck på knapparna för att sätta på förstärkaren, spela musik, pausa, hoppa till sista låten eller nästa låt.

Tryck på + eller - för att höja eller sänka volymen.

Tryck för att gå till Inställningar där du kan ställa in musiksystemet på Bluetooth, TV eller AUX.

Tryck för att gå till Equalizer där du kan ställa in Bas, Diskant, Balans och Subwoofer.

Tryck på ⚙ från musikskärmen för att gå till Inställningar.

Musik

Inställningar

Tryck på denna knapp för att aktivera Bluetooth. Öppna Bluetooth-inställningarna på din enhet och hitta *My Spa Music* eller *My Spa BTXR.*

My Spa Music Tryck på My Spa Music med den mobila enhetens standardmetd för parkoppling. Ange parkopplingsnummer 0000 om du blir ombedd att göra detta.

My Spa BTXR Tryck på ⚙ för att aktivera en parkopplingsknapp. Gå till Bluetooth-inställningar på din enhet och anslut till My Spa BTXR.

Tryck på denna knapp om din källa kommer från en spabads-tv som endast finns tillgänglig hos din **HOT SPRINGS**-återförsäljare.

Tryck på denna knapp om din källa kommer från en enhet som är kopplad till musiksystemet via line-ingången.

Tryck på ⚙ från musikskärmen för att gå till Equalizer-skärmen.

Musik

Equalizer

Tryck på + eller − nedanför varje beskrivning för att öka eller sänka den specifika funktionen. Skjutreglaget kommer illustrera varje funktion.

OBS! För att stänga av förstärkaren, tryck på ⏻ från Hemskärmen.

Förstärkaren kommer även att stängas av automatiskt efter 3 timmar om den inte används.

JETSTRÅLEMENY

GRANDEE *(MODELL GGNE)*

JETPUMP 1 – JETSYSTEM 1

Höger SMARTJET-funktionsväljare i läge

a. 4 **PRECISION**-jetstrålar med **MOTO-MASSAGE** DX
b. 2 **HYDROSTREAM**-jetstrålar
c. 2 **PRECISION**-jetstrålar
d. 10 **PRECISION**-jetstrålar

OBSERVERA: ⇧ Indikerar funktionsväljare i systemet

JETPUMP 1 – JETSYSTEM 2

Höger SMARTJET-funktionsväljare i läge

a. 4 **PRECISION**-jetstrålar med **MOTO-MASSAGE** DX
b. 4 **PRECISION**-jetstrålar
c. 6 **HYDROSTREAM**-jetstrålar

JETPUMP 2 – JETSYSTEM 1

Vänster SMARTJET-funktionsväljare i läge

a. 4 **PRECISION**-jetstrålar med **MOTO-MASSAGE** DX
b. 2 **HYDROSTREAM**-jetstrålar
c. 2 **PRECISION**-jetstrålar
d. 3 Jet-Cluster (2 riktningsbara vattenmassagestrålar och 1 roterande vattenmassagestråle med dubbel mynning)
e. 1 vattenfunktion

JETPUMP 2 – JETSYSTEM 2

Vänster SMARTJET-funktionsväljare i läge

a. 2 **SOOTHINGSTREAM**-jetstrålar
b. 2 riktningsbara hydromassagestrålar
c. 2 **FOOTSTREAM**-jetstrålar
d. 1 vattenfunktion

ENVOY *(MODELL KKNE)*

JETPUMP 1 – JETSYSTEM 1

Höger SMARTJET-funktionsväljare i läge

a. 4 **PRECISION**-jetstrålar med **MOTO-MASSAGE** DX
b. 2 **HYDROSTREAM**-jetstrålar
c. 2 **PRECISION**-jetstrålar
d. 10 **PRECISION**-jetstrålar

OBSERVERA: ⇧ Indikerar funktionsväljare i systemet

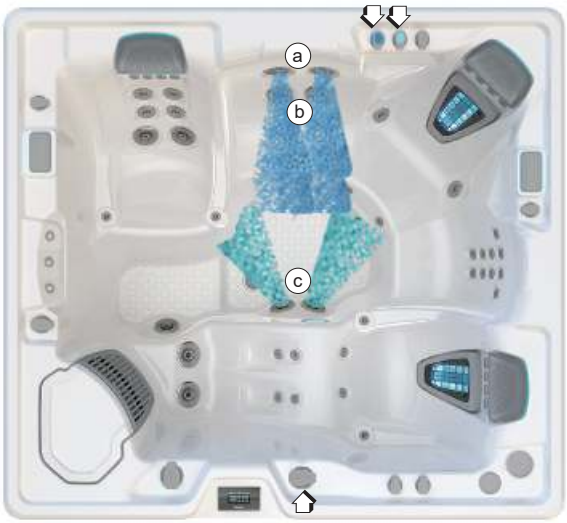

JETPUMP 1 – JETSYSTEM 2

Höger SMARTJET-funktionsväljare i läge

a. 2 **SOOTHINGSTREAM**-jetstrålar
b. 2 riktningsbara hydromassagestrålar
c. 1 **FOOTSTREAM**-jetstråle

JETPUMP 2 – JETSYSTEM 1

Vänster SMARTJET-funktionsväljare i läge

a. 4 **PRECISION**-jetstrålar med **MOTO-MASSAGE** DX
b. 2 roterande **PRECISION**-jetstrålar
c. 6 **PRECISION**-jetstrålar
d. 2 **FOOTSTREAM**-jetstrålar
e. 1 Vattenfunktion

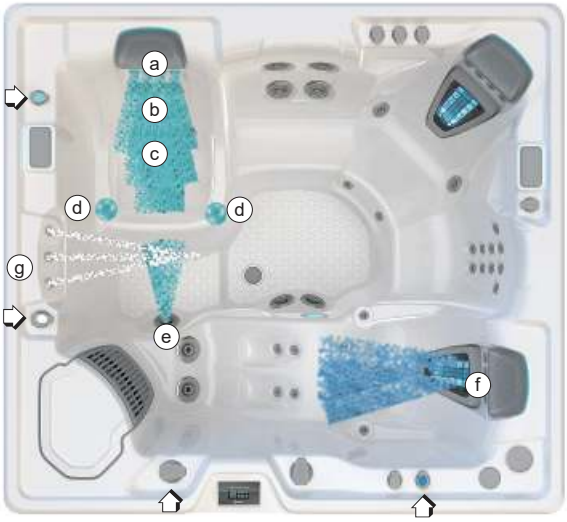

JETPUMP 2 – JETSYSTEM 2

Vänster SMARTJET-funktionsväljare i läge

a. 4 **PRECISION**-jetstrålar
b. 4 **HYDROSTREAM**-jetstrålar
c. 2 riktningsbara vattenmassagestrålar
d. 2 roterande **PRECISION**-jetstrålar
e. 1 **FOOTSTREAM**-jetstråle
f. 1 **MOTO-MASSAGE** DX
g. 1 Vattenfunktion

VANGUARD *(MODELL VVNE)*

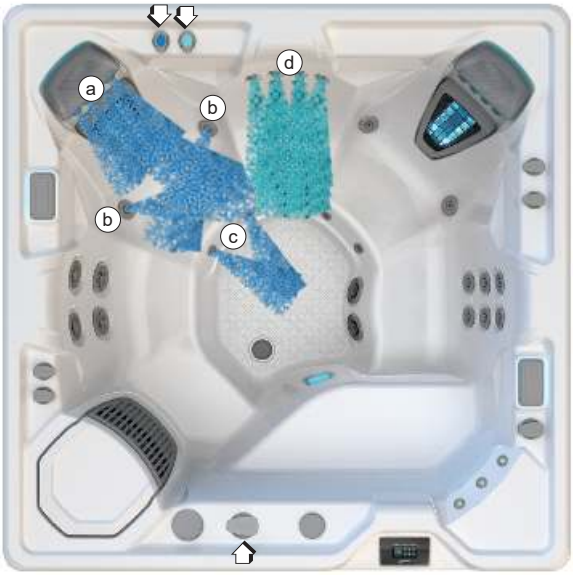

JETPUMP 1 – JETSYSTEM 1

SMARTJET-funktionsväljare i läge

a. 4 **PRECISION**-jetstrålar med **MOTO-MASSAGE** DX
b. 2 **HYDROSTREAM**-jetstrålar
c. 2 **PRECISION**-jetstrålar
d. 10 **PRECISION**-jetstrålar

OBSERVERA: Indikerar funktionsväljare i systemet

JETPUMP 1-JETSYSTEM 2

SMARTJET-funktionsväljare i -läge

a. 2 **SOOTHINGSTREAM**-jetstrålar
b. 2 riktningsbara hydromassagestrålar
c. 2 **FOOTSTREAM**-jetstrålar

JETPUMP 2 – JETSYSTEM 1

a. 4 **PRECISION**-jetstrålar med **MOTO-MASSAGE** DX
b. 2 **HYDROSTREAM**-jetstrålar
c. 2 **PRECISION**-jetstrålar
d. 6 **HYDROSTREAM**-jetstrålar
e. 1 vattenfunktion

ARIA *(MODELL ARNE)*

JETPUMP 1 – JETSYSTEM 1

SMARTJET-funktionsväljare i -läge

a. 4 **PRECISION**-jetstrålar med **MOTO-MASSAGE** DX
b. 2 **HYDROSTREAM**-jetstrålar
c. 2 **PRECISION**-jetstrålar
d. 10 **PRECISION**-jetstrålar

OBSERVERA: Indikerar funktionsväljare i systemet

JETPUMP 1 – JETSYSTEM 2

SMARTJET-funktionsväljare i -läge

a. 2 **SOOTHINGSTREAM**-jetstrålar
b. 2 riktningsbara hydromassagestrålar
c. 2 **FOOTSTREAM**-jetstrålar

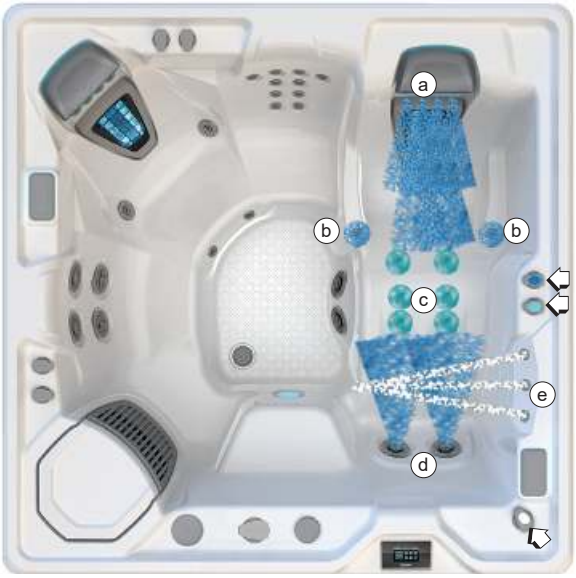

JETPUMP 2

a. 4 **PRECISION**-jetstrålar med **MOTO-MASSAGE** DX
b. 2 roterande **PRECISION**-jetstrålar
c. 6 **PRECISION**-jetstrålar
d. 2 **FOOTSTREAM**-jetstrålar
e. 1 vattenfunktion

SOVEREIGN *(MODELL IINE)*

JETSYSTEM 1

SMARTJET-funktionsväljare i läge

a. 1 **MOTO-MASSAGE** DX-jetstråle
b. 4 Riktningsbara **PRECISION**-jetstrålar
c. 2 roterande **PRECISION**-vristjetstrålar
d. 2 **FOOTSTREAM**-jetstrålar
e. 6 riktningsbara **PRECISION** -jetstrålar
f. 1 Vattenfunktion

OBSERVERA: ⇧ Indikerar funktionsväljare i systemet

JETSYSTEM 2

SMARTJET-funktionsväljare i läge

a. 10 riktningsbara **PRECISION** -jetstrålar
b. 2 **SOOTHINGSTREAM**-jetstrålar
c. 1 **FOOTSTREAM**-jetstrålar
d. 3 Jet-Cluster-system (2 **SOOTHINGSTREAM**-jetstrålar, 1-riktningsbar vattenmassage)
e. 1 Vattenfunktion

PRODIGY *(MODELL HNE)*

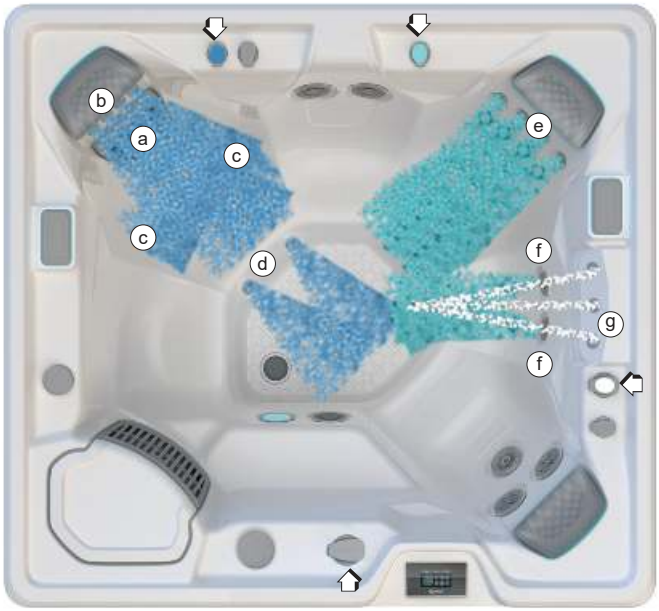

JETSYSTEM 1

SmartJet-funktionsväljare i läge

a. 1 **MOTO-MASSAGE** DX-jetstråle
b. 4 Riktningsbara **PRECISION**-jetstrålar
c. 2 **HYDROSTREAM**-jetstrålar
d. 2 riktningsbara **PRECISION**-jets
e. 10 riktningsbara **PRECISION**-jetstrålar
f. 2 **HYDROSTREAM**-jetstrålar
g. 1 Vattenfunktion

OBSERVERA: Indikerar funktionsväljare i systemet

JETSYSTEM 2

SmartJet-funktionsväljare i -position

a. 1 **MOTO-MASSAGE** DX-jetstråle
b. 2 **SOOTHINGSTREAM**-jetstrålar
c. 3 Jet-Cluster-system (2 **SOOTHINGSTREAM**-jetstrålar, 1-riktningsbar vattenmassage)
d. 1 **FOOTSTREAM**-jetstråle
e. 1 Vattenfunktion

JETSETTER LX *(MODELL JTNE)*

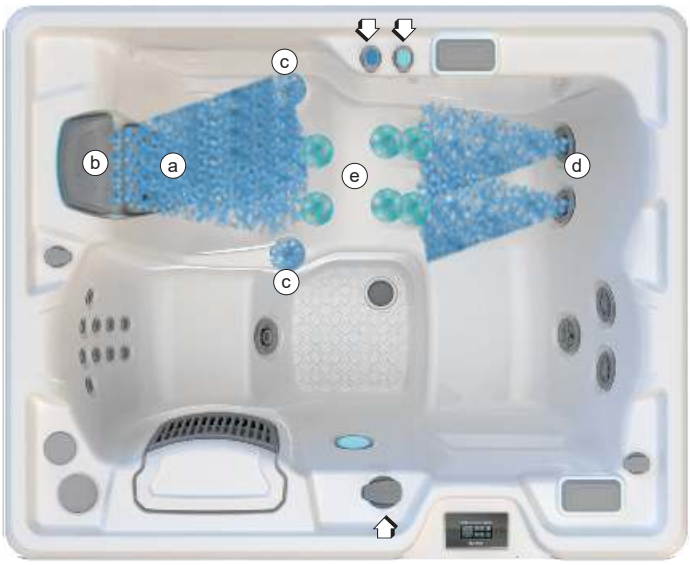

JETSYSTEM 1

SMARTJET-funktionsväljare i -läge

a. 1 **MOTO-MASSAGE** DX-jetstråle
b. 4 riktningsbara **PRECISION**-jetstrålar
c. 2 roterande **PRECISION**-vristjetstrålar
d. 4 Riktningsbara **PRECISION**-jetstrålar
e. 6 riktningsbara **PRECISION**-jetstrålar

OBSERVERA: Indikerar funktionsväljare i systemet

JETSYSTEM 2

SMARTJET-funktionsväljare i -läge

a. 1 **MOTO-MASSAGE** DX-jetstråle
b. 10 riktningsbara **PRECISION**-jetstrålar
c. 2 **SOOTHINGSTREAM**-jetstrålar
d. 1 riktningsbar hydromassagestråle
e. 1 **FOOTSTREAM**-jetstråle

JETSETTER *(MODELL JJNE)*

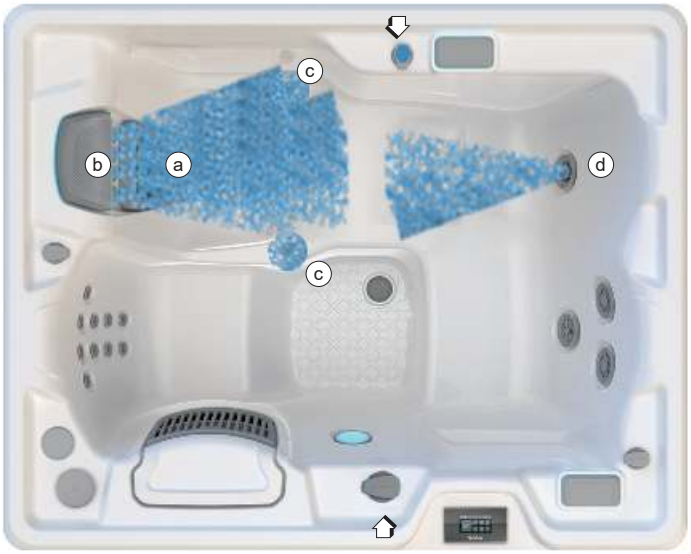

OBSERVERA: ⇧ Indikerar funktionsväljare i systemet

JETSYSTEM 1

SMARTJET-funktionsväljare i -läge

a. 1 **MOTO-MASSAGE** DX-jetstråle
b. 4 riktningsbara **PRECISION**-jetstrålar
c. 2 roterande **PRECISION**-vristjetstrålar
d. 1 **FOOTSTREAM**-jetstråle

JETSYSTEM 2

SMARTJET-funktionsväljare i -läge

a. 10 riktningsbara **PRECISION**-jetstrålar
b. 2 **SOOTHINGSTREAM**-jetstrålar
c. 1 riktningsbar hydromassagestråle

SKÖTSELOCHUNDERHÅLLAVSPABADET

Ditt **HOT SPRING**-massagebad är tillverkat av material av högsta kvalitet och hållbarhet. Trots detta är det din skötsel av massagebadet och de underhållsprogram du etablerar som är mest avgörande för hur länge massagebadet och dess individuella komponenter håller. Genom att utföra regelbundet underhåll och följa anvisningarna i detta avsnitt kan du lättare skydda din investering.

INSTRUKTIONER FÖR TÖMNING OCH PÅFYLLNAD

VIKTIGT: Det rekommenderas INTE att du fyller på ditt massagebad när omgivningstemperaturen går under 10 °C.

1. Koppla massagebadet från strömförsörjningen genom utlösa jordfelsbrytaren.
2. Lokalisera massagebadets huvudtömningsventil och ta av ventillocket. Anslut inloppet på en trädgårdsslang till tömningsventilen (så att området runt massagebadet inte blöts ner) och lägg slangens andra ände på ett område där vattnet kan rinna ut. Badvatten som innehåller höga halter desinfektionsmedel kan skada gräs och andra växter.
3. Öppna ventilen genom att vrida på ratten. Massagebadet töms nu med hjälp av tyngdkraften.
   VIKTIGT: Alla **HOT SPRING**-massagebadmodeller kan tömmas så gott som fullständigt via huvudtömningsventilen och den sekundära ventilen. Maskinutrustning som jetpumpen och värmesystemet töms. Det vatten som eventuellt stannar kvar i rörsystemet eller den övriga maskinutrustningen efter tömning behöver endast avlägsnas om massagebadet ska vinterskyddas.
4. Låt det mesta av vattnet rinna ut genom huvudtömningsventilen.
5. Ta av det gängade locket från den sekundära tömningsventilen. Det kvarvarande vattnet (cirka 4 liter) töms nu från dräneringsslangsystemet.
6. Inspektera karet i massagebadet efter att det är tömt och rengör efter behov. (Följ anvisningarna under Skötsel av utsidan.)
7. Stäng tömningsventilen och sätt på ventillocket igen.
8. Sätt på det gängade locket på den sekundära tömningsventilen.
9. Installera nya filter eller rengör befintliga med **FRESHWATER**-filterrengöringsmedel.
   VIKTIGT: Rengör och rotera alltid filterpatronerna varje gång massagebadet töms för rengöring.
10. Fyll på massagebadet igen genom filterutrymmet med **CLEAN SCREEN** förfilter.
    VIKTIGT: Vattentemperaturen vid påfyllnad måste vara mellan 10 °C och 21 °C för att undvika utlösning av temperaturgränsskyddet.
11. Följ snabbstartinstruktionerna i avsnittet Komma i gång.

PÅFYLLNAD MED KALLT VATTEN

- Om kranvattentemperaturen är under 10 °C (50 °F) kan massagebadet gå till läget höggränsskydd (vilket leder till att massagebadet slutar fungera). Om utlösning vid hög gräns sker är det snabbaste sättet att omaktivera kontrollsystemet att först koppla bort strömmen till massagebadet helt och hållet, sedan värma upp de två sensorerna på värmeelementets ovansida och vinylslangen (som finns i utrustningsfacket) med en hårtork i ca 10 minuter. När du tror att sensorer och värmeelementets slang har värmts upp tillräckligt, återanslut strömmen till massagebadet.

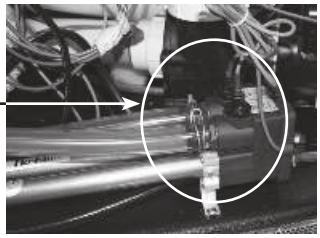

- När du blandar varmt vatten med kallt kranvatten så att det överstiger 10 °C (50° F) under påfyllnaden kommer det också att uppnå samma resultat om detta är en möjlighet för dig.

FÖRHINDRA FRYSNING

Ditt spabad har designats och konstruerats för att kunna användas året runt, oavsett klimat. På vissa platser kan extremt låga temperaturer under -12 °C i kombination med stark blåst medföra att jetpumpen fryser delvis, även om vattnet inuti massagebadet håller sig på den valda temperaturen. Energieffektiviteten hos massagebadet kan också minska under dessa kalla perioder, eftersom värmeelementet går i gång oftare.

VIKTIGT: Var uppmärksam på att om den omgivande temperaturen är under nollgradigt ökar risken för att vattnet i massagebadet fryser som följd av ett strömavbrott eller annat fel ifall den valda temperaturen sänks. Som en ytterligare försiktighetsåtgärd mot partiell frysning av vissa komponenter kan maskinutrymmet isoleras med en isoleringssats (tillgänglig från din återförsäljare, artikelnummer 31399). Denna isoleringssats bidrar också till att maximera massagebadets energieffektivitet.

VIKTIGT: När det varmare vädret återkommer ca 15° till 21°C , måste isoleringssatsen avlägsnas så att överhettning av jetpumpen förhindras.

FÖRBEREDAMASSAGEBADETFÖRVINTERN

Om du låter spabadet stå oanvänt under en längre tid i mycket kall väderlek bör du tömma ut vattnet ur spabadet för att förbereda det för vintern, så att du undviker att vattnet fryser vid ett eventuellt strömavbrott eller fel som uppstår.

⚠ **FARA:** Använd endast propylenglykol som din antifrysvätska (tillgänglig från de flesta RV- eller båtaffärer). Den är inte giftig. Använd aldrig bilkylarvätska (etylenglykol) eftersom den är giftig.

Varning: Underlåtelse att följa dessa anvisningar kan leda till frysskada som inte täcks av garantin. Vi rekommenderar att du låter en lokal återförsäljare utföra denna service

1. Töm ditt massagebad enligt instruktionerna för tömning och påfyllnad steg 1-8. Öppna vattenfallsventilen.
2. Avlägsna filterpatronerna, rengör dem och förvara på en torr plats.
3. Avlägsna den trådlösa fjärrkontrollen från massagebadet och förvara på en torr och varm plats.

VIKTIGT: Dessa ytterligare instruktioner måste följas vid tömning eller vinterförberedelse av massagebad i klimat där temperaturen faller under 0 °C. En 20-literskombination (sugare/fläkt) våt/torrdammsugare måste användas för att effektivt avlägsna vatten som finns inuti rörledningarna.

4. Anslut dammsugarslangen till våtdammsugarens blåssida.
   a) Ta ut filterrören genom att vrida dem moturs. Filterrören kan vara försedda med en silikonpackning som tillfälligt håller dem på plats och det kan krävas en viss kraft för att få dem att lossna initialt.
   b) Placera dammsugarslangens ände i en av filteröppningarna och täck den närmaste filteröppningen med en ren trasa.
   c) Starta blåsfunktionen och blås ut allt kvarvarande vatten i rörsystemet (bör ta cirka 3 - 5 minuter).
   d) Vrid **SMARTJET**-väljaren till position två och låt detta system tömmas.
   e) Om massagebadet har fler än två jetsystem, måste varje jetsystem blåsas ut.
5. Anslut dammsugarslangen till våtdammsugarens sugsida. Dammsug alla öppningar enligt följande:
   a) Jetöppningar: börja med jets högst upp och gå neråt (om suget kommer från en annan jet, ska du blockera den med en stor trasa - detta gör det lättare att suga ut vatten som ansamlats i huvudröret).
   b) Vattenfunktionen **BELLAFONTANA**, om tillämplig (plugga två öppningar och använd dammsugaren för att dra vatten från den tredje öppningen).

c) Filterutrymme och **MOTO-MASSAGE DX**-nisch, om tillämpligt (det kan bli nödvändigt att avlägsna planskivan).

d) Huvuddräneringsventil (det kan bli nödvändigt att täcka dräneringsgallret ordentligt med en trasa när du dammsuger huvuddräneringsventilen och den sekundära kylmedelsdräneringsventilen så att vatten dräneras fullständigt från det inre rörsystemet).

e) Dränera den sekundära dräneringsventilen och sug ut allt kvarvarande vatten från badets dräneringsslangar (ca tre till fem minuter).

6. Torka karet noga med en ren handduk.
7. Sätt på huvud- och sekundärdräneringslocken.

⚠ **FARA:** Använd endast propylenglykol som antifrysvätska. Den är inte giftig. **ANVÄND ALDRIG** bilkylarvätska (etylenglykol) eftersom den är giftig!

8. Använd en tratt med lång förlängning för att hälla antifrysvätska i alla stigrör, filtersuganslutningar, jetöppningar och *BellaFontana*-öppningar. Tillsätt tillräckligt med antifrysvätska för att försäkra tillräckligt skydd – i många fall kan du se vätska i öppningen eller så rinner den ut på ett annat ställe. Sätt tillbaka filterstigrören om det tagits bort.
9. Stäng massagebadets lock och fäst med stropparna. Täck över spabadets lock med två stora bitar plywood så att vikten från snö och is blir mer jämnt fördelad. Fäst ett plastöverdrag eller presenning över spabadets lock och ett över plywooden.
10. Sätt tillbaka luckan till maskinutrymmet om den avlägsnats.

ÖPPNINGSINSTRUKTIONER:

1. Avlägsna plywood och plastöverdraget. Öppna massagebadets lock genom att lossa stropparna.
2. Öppna dräneringsventilen för att tappa av antifrysvätskan. Sätt på avloppslocket.
3. Följ startprocedurerna i avsnittet snabbstartinstruktioner i bruksanvisningen. Förhindra att filtren exponeras förantifrysvätskan genom att inte installera dem.
4. Som en del av denna process ska du superklorera badets vatten genom att lägga till tre teskedar klor (natriumdiklorisocyanurat) per 950 liter vatten i filterutrymmet. Detta är två gånger den normala mängden klor som behövs för superklorinering. Denna extra klormängd behövs för att förstöra antifrysvätskan. Ett skumdämpande medel behövs eventuellt för att minska mängden skum producerad av antifrysvätskan.
5. Dränera massagebadet för att avlägsna antifrysvätskan. Dränera inte vattnet på gräs eller växter på grund av dessa höga klorhalt.
6. När massagebadet har tömts helt och hållet, installera återigen dina filter och följ startprocedurerna i snabbstartinstruktionerna i bruksanvisningen.

VIKTIGT! Håll alltid massagebadet täckt med locket när det inte används, oavsett om det är fullt eller tomt.

FILTERSYSTEMET

HOT SPRING-massagebad är utrustade med balanserad filtrering, vilket innebär att filterpatronernas storlek är anpassad till respektive jetpumpsystem. Dessutom finns ett särskilt filter avsett speciellt för 24-timmarscirkulationssystemet.

Liksom alla vattenfiltreringssystem kan filterpatronerna bli igentäppta, vilket resulterar i minskat vattenflöde. Det är viktigt att vidmakthålla ett rent filtreringssystem med fri passage. Detta ger inte bara bästa funktion hos jetstrålarna men gör också att 24 timmarsfiltrationssystemet fungerar effektivt. Om filterpatronernas placering roteras inom filterutrymmet efter varje rengöring förlängs filtrens användbara livstid.

VIKTIGT: Hur ofta och länge massagebadet används och hur många som badar påverkar hur ofta filtren behöver rengöras. Vid ökad användning behöver filtren rengöras oftare. Om filterpatronerna inte hålls rena och fria från tilltäppningar minskar vattenflödet genom värmeenheten, vilket kan medföra att överhettningstermostaten, värmeelementets överhettningsskydd eller cirkulationspumpens överhettningsskydd slår ifrån. Om överhettningstermostaten eller överhettningsskydden oförmärkt slår ifrån när yttertemperaturen är under 0 grader kan vattnet i massagebadet frysa till is. Skador på massagebadet (på grund av frysning) som orsakas av bristande underhåll (enligt vad som stadgas i garantin för **HOT SPRING**-massagebad i avsnittet om misskötsel och vanvård) täcks inte av garantin.

⚠ **VARNING:** För att minska risken för personskada får suganslutningarna (filterrören) i filterutrymmet INTE avlägsnas. Du bör inte heller sitta på filterlocket eftersom det i sällsynta fall kan spricka eller brytas sönder. Detta anses vara felaktigt handhavande och täcks inte av garantin.

TRI-X® BORTTAGNING AV FILTERPATRONER OCH RENGÖRING

1. Koppla spabadet från strömförsörjningen genom utlösa alla jordfelsbrytare.
2. Ta av locket från filterutrymmet och lägg det försiktigt åt sidan.
3. Avlägsna eventuella flytande partiklar/föremål från filterutrymmet.
4. Vrid filterhållarhandtaget (sitter längst upp på filterpatronen) moturs tills hållaren kan tas av från filterröret.
5. Ta ut filterhållaren och patronen.
   VIKTIGT: Avlägsna aldrig filterrören när det finns skräp i filterutrymmet. Om så sker kan skräp åka in i det inre rörsystemet och orsaka blockering. TA ALDRIG AV SUGANSLUTNINGARNA.
6. Vrid filtret upp och ner och skruva loss den nedre ringen enligt bilden.
7. **TRI-X-FILTRET** kan rengöras med **FRESHWATER**-filterrengöringsmedel för att ta bort mineral- och oljeavlagringar. Blötlägg filtret i rengöringsmedlet enligt anvisningarna på förpackningen, placera sedan filtret på en ren yta och spraya med en trädgårdsslang tills det är rent. Spraya vatten i de 9 hålen i botten och runt hela sidorna. Rotera filtret medan du sprayar för att ta bort eventuellt skräp.

8. Sätt i filterpatronen igen genom att utföra stegen för uttagning i omvänd ordning. Dra inte åt för hårt!

⚠ **VARNING:** Använd inte massagebadet med filterpatronerna eller filterrören uttagna!

SKÖTSEL AV SPABADETS KUDDAR

Spabadkuddarna ger åratal av komfort om de behandlas varsamt. De har placerats ovan vattennivån för att minimera blekning orsakad av det klorerade vatten och andra vattenkemikalier i spabadet. För att kuddarna ska hålla längre ska de tas av och rengöras varje gång karet i spabadet görs rent. Hudfett kan avlägsnas med en lösning av mild tvål och vatten. Skölj ALLTID kuddarna noga så att alla tvålrester

avlägsnas. Kuddarna kan behandlas med **HOT SPRING** Cover Shield efter rengöringen. Om spabadet inte ska användas under en längre tid (t.ex. under semestern eller när spabadet är vinterskyddat) eller när badvattnet superkloreras, ska kuddarna tas ut tills spabadet ska användas igen.

Ta bort och sätta tillbaka massagebadets kuddar:

1. Dra och lyft försiktigt en ände av kudden för att sträcka kudden längre tills dess att kudden har frigjorts från plasthållaren. När den ena änden har frigjorts ska du trycka kudden i motsatt riktning för att avlägsna den från den andra hållaren.
2. Justera kudden genom att hitta pilen på kuddens baksida och gör så att pilen vänds uppåt.
3. Dra på den ena änden av kudden på behållaren i massagebadet.
4. Dra den andra änden av kudden, genom att använda båda händer lyfter du kudden ovanför behållaren och med en sträckande rörelse drar du på fördjupningen på behållaren.

SKÖTSEL AV UTSIDAN

MASSAGEBADETS KAR

Ditt **HOT SPRING**-massagebad har ett akrylkar. Smuts och fläckar fastnar normalt inte på karets yta. En mjuk trasa kan användas för att enkelt avlägsna smuts. De flesta hushållskemikalier kan skada spabadets kar (se detaljerad information om rengöringsmedel nedan). Skölj alltid bort allt rengöringsmedel från karet med rent vatten.

VIKTIGT:

1. Följande produkter är de ENDA rengöringsmedel som har godkänts för **HOT SPRING**-massagebadets kar, rent vatten **HOT SPRING FRESHWATER** Spa Shine eller Soft Scrub®. Användning av alkohol eller andra hushållsrengöringsmedel än de som angivits här för rengöring av karet rekommenderas INTE. Rengöringsprodukter som innehåller slipmedel eller lösningsmedel ska INTE användas eftersom dessa kan skada karets yta, använd mer specifikt inte Simple Green®, Windex® eller Spa Mitt. ANVÄND ALDRIG STARKA KEMIKALIER! Skador på karet som orsakats av användning av starka kemikalier omfattas inte av garantin. Skölj alltid bort allt rengöringsmedel från karet med rent vatten.
2. Järn och koppar i vattnet kan missfärga karet om det inte åtgärdas. Fråga din **HOT SPRING**-återförsäljare om ett medel som hämmar missfärgning och avlagringar, som kan användas om vattnet i ditt massagebad har hög halt av lösta mineraler. (Watkins rekommenderar **FRESHWATER** Stain & Scale Defense.)
3. Håll samtliga rengöringsmedel utom räckhåll för barn och var försiktig när du använder dessa medel.

MASSAGEBADETS YTTERPANELER

HOT SPRINGS massagebad inkluderar sidopaneler tillverkade av en stabil polymer som gör det hållbart och ger en finish med ett rikt och tilltalande utseende.

Ytterpanelerna rengörs enkelt genom att man sprejar dem med en lösning av mild tvål och vatten för att avlägsna fläckar och avlagringar.

Gnid inte panelen med något slipande material och använd inga rengöringsmedel som innehåller slipmedel eftersom detta kan skada ytan.

SKÖTSEL AV LOCK

Locket består av spinnfärgat polyestermaterial och är en attraktiv, hållbar skumisolerad produkt. Rengöring en gång i månaden rekommenderas för att behålla utseendet och förlänga livslängden på produkten.

Rengöra och polera vinyllocket:

1. Ta av och luta det försiktigt mot en vägg eller ett staket. Om ett locklyftningssystem är installerat ska du låta locket vara stängt och se till att det ligger tätt för att förhindra tvål från att rinna ner i spabadet.
2. Spraya locket med en trädgårdsslang för att lösgöra och skölja bort smuts och skräp.
3. Addera fyra matskedar mild tvål eller milt diskmedel med fyra liter ljummet vatten. Rengör med en mjuk borste. Skölj ordentligt med kallt vatten och låt lufttorka. **VIKTIGT**: Låt inte polyestern torka med en tvålfilm på innan den sköljs av.
4. Skrubba lockets kanter och sidoflikar. Skölj det rent med vatten.
5. Skölj av lockets undersida med enbart vatten (inget diskmedel) och torka det rent med en torr trasa.

VAD DU SKA GÖRA:

- Ta bort snö som samlas på locket så att kärnan av skumplast inte bryts itu på grund av snöns vikt.
- Lås lockets låsbara stroppar så att locket är fästat på plats när spabadet inte används.

DU SKA INTE:

- Lyfta eller dra locket genom att hålla i lockets flikar eller låsbara stroppar.
- Gå, stå eller sitta på locket.
- Placera föremål av metall eller värmeöverförande föremål på locket och INTE lägga på något plastskynke eller presenning av plast över locket, eftersom detta kan medföra att skumplastkärnan smälter. Sådan skada omfattas inte av garantin.
- Använda några andra lyftmekanismer, kemikalier eller rengöringsmedel än de som rekommenderas av **WATKINS WELLNESS** eller dess auktoriserade återförsäljare eller servicerepresentant.

LOCKLYFTNINGSSYSTEM

Frittutrymme som kr'vs bakom locket när locket är öppet:

CoverCradle™ och **COVERCRADLE** II	UpRite™	Lift 'n Glide™
61 cm (24”)	18 cm (7”)	36 cm (14”)

SÅ HÄR ÖPPNAR DU LOCKET

VIKTIGT: Försök aldrig att öppna eller ta av locket genom att fatta eller dra i nederfliken eller lockets låsbara stroppar. Nederfliken rivs sönder och en sönderriven nederflik täcks inte av garantin.

Kontrollera att det inte bildats is runt gasfjädrarna eller gångjärnen på locklyftsystemet. Is kan skada systemets delar.

⚠**VARNING:** Locket och det indragsbara locklyftsystemet rekommenderas inte för användning vid stark blåst med vindhastigheter på över 40 km/h.

VIKTIGT: Om ditt massagebad står på en plats där det kan förekomma starka vindar kan ytterligare remmar installeras för fastspänning av locket, så att risken för vindskador på locket minimeras.

1. Lösgör lockets låsbara stroppar och sätt in ena handen under lockets nederflik, mellan massagebadet och locket, för att eliminera lockets vakuumförsegling. Vik sedan tillbaka den främre lockhalvan över den bakre halvan.
2. Om det inte går att komma åt på baksidan, stå på massagebadets sida precis intill gångjärnsområdet på det vikta locket.
   a) **För locklyftsystemet COVERCRADLE:** Använd båda händer och kupa ena handen under lockets lägre hälft (strax ovan vattenytan) och placera den andra handen längs lockets sida, strax ovan nederfliken. Skjut försiktigt (lyft inte) med båda händerna, mot det bakre lockhörnet på motsatta sidan (diagonalt). När locket öppnas gör gasfjädrarna att locket stannar mjukt.
   b) **För locklyftsystemenUPRITE:** Lyft helt enkelt locket vid mittgångjärnet, varvid det flyttas till massagebadets baksida och stannar där.
   c) **För locklyftsystemet LIFT ’N GLIDE:** Lyft locket lätt vid massagebadets framsida, för det bakåt (skjut det bakåt tills det stoppar), vik locket dubbelt och lyft det mot massagebadets baksida. Sätt i låssprinten i sidan på lyftmekanismen så att locket inte stängs av misstag.

VIKTIGT: När du öppnar ett lock med lyftmekanism ska du endast använda en av dessa tre specifikt angivna metoder. Försök inte öppna locket på något annat sätt. Skador som orsakats av felaktig öppning eller stängning av locket omfattas inte av den begränsade garantin.

SÅ HÄR STÄNGER DU LOCKET

1. Stå längs lockets sida, sätt ena handen på lockets övre hörn och skjut det försiktigt framåt i riktning mot massagebadet. Locket roterar nu framåt så att det täcker halva massagebadet.
   VIKTIGT: På locklyftsystemet **UPRITE** eller **LIFT ’N GLIDE** ska låsmekanismerna frigöras innan locket skjuts framåt.
2. Vik ut locket genom att lyfta i handtaget på lockets övre (främre) hälft. Låt den utvikta hälften falla ned över spabadet. Luftdraget som bildas när locket ramlar ner hindrar nederfliken att fastna mellan locket och karet.

KRAVAVSEENDEELEKTRICITET
INSTALLATION

VIKTIGT: Fyll massagebadet med vatten innan du slår på strömmen.

Ditt **HOT SPRING-**massagebad har konstruerats med stor omsorg för att ge maximal säkerhet mot elstötar. Om massagebadet ansluts till en felaktigt dragen strömkrets omintetgörs många av badets säkerhetsfunktioner. Felaktig ledningsdragning kan också leda till elektrisk avlivning, brandrisk och andra risker för personskada. Läs noga igenom och följ alla krav och anvisningar som gäller den elektriska installationen av just din massagebadmodell!

Alla modeller av massagebadet **HOT SPRING** är utrustade med en strömindikator (**HOT SPRING**-logo, blå lampa) som, förutom att den visar att massagebadet har ström, även har en diagnostisk funktion. Indikatorn börjar blinka om värmeelementets överhettningstermostat har slagit ifrån. Om strömindikatorn blinkar, följ anvisningarna i avsnittet Felsökning för att identifiera och rätta till orsaken. Strömindikatorn slutar blinka så snart problemet har rättats till. Även ström- och klarindikatorlamporna på kontrollpanelen har samma diagnostiska funktion.

HOT SPRING-massagebad måste elanslutas i enlighet med alla gällande lokala elbestämmelser. Allt elektriskt arbete ska utföras av en erfaren, behörig elektriker. Vi rekommenderar att för ändamålet lämpliga elektriska ledare, anslutningar och kablar används för samtliga kretsar.

Denna produkt kräver en 16 A eller en 20 A enfas, 230 volt, treledarservice (en ledning, en neutral, en jord) beroende på ditt massagebad, se sida 48 för specifik information. Jordledaren måste vara av minst samma kaliber som fasledarna men får inte vara smalare än 2,10 mm² (4,0 m² för 20 A modeller). En solid kopparledning, minst 6 mm² kan också krävas. Dessutom måste en huvudströmbrytare med minst 3 mm separationsavstånd mellan kontakterna användas för alla strömkretsar till massagebadet.

Montera elpanelen enligt gällande elbestämmelser, men inte på närmare avstånd än 1,5 m (följ de bestämmelser som gäller där du bor).

INSTALLATION AV ELKABEL

1. För att ansluta elen ska du först ta av luckan till maskinutrymmet på följande sätt:
   - Se sidan 46 för anvisningar för hur du tar bort luckan
   - Skjut alla 3 spännen åt höger och för dem sedan nedåt (om spännena inte glider, kan du lossa på de 2 skruvar som håller varje spänne på plats).
   - För luckan nedåt, avlägsna kopplingen till logotypbelysningen från luckans insida och ta bort luckan.
2. Lokalisera kontrollboxen. Lossa skruvarna på kontrollboxens framsida. Ta bort skruvarna och kontrollboxskyddet.
3. Sätt i strömkablar i massagebadet i 1 av 4 punkter som finns tillgängliga på höger baksida, vänster framsida, höger framsida eller på mitten av framsidan där du kan se ett plastlock på basen. (Se bild för just din modell)
4. Anslut strömförsörjningsledningen till kontrollboxen och koppla ledningarna enligt beskrivningen nedan eller på kopplingsschemat på insidan av kontrollboxskyddet. Sätt på kontrollboxens lock när detta är gjort.
5. Sätt tillbaka luckan till maskinutrymmet genom att följa instruktionerna i steg 1 i omvänd ordning.

ANMÄRKNING ANGÅENDE SERVICE: Alla **HOT SPRING**-massagebadsmodeller är utrustade med en strömindikator som, förutom att den visar att massagebadet är strömförsörjt, även har en diagnostisk funktion. Indikatorn börjar blinka om värmeelementets överhettningstermostat har slagit ifrån.

VIKTIGT: Massagebadet måste strömförjas av en jordfelsbrytare med en utlösningsgräns på max. 30 mA i en elektrisk underpanel.

På grund av att uttagen varierar i olika länder tillhandahåller **WATKINS WELLNESS** INTE en jordfelsbrytare som standarddel tillsammans med massagebadet. Den auktoriserade Watkins-återförsäljaren är ensam ansvarig för att välja ut, installera och bekräfta funktionen hos jordfelsbrytaren. **WATKINS WELLNESS** rekommenderar att denna enhet ansluts i änden på massagebadets elsladd. Jordfelsbrytaren måste installeras av en auktoriserad, behörig elektriker. Jordfelsbrytare måste uppfylla eller överträffa samtliga gällande elbestämmelser.

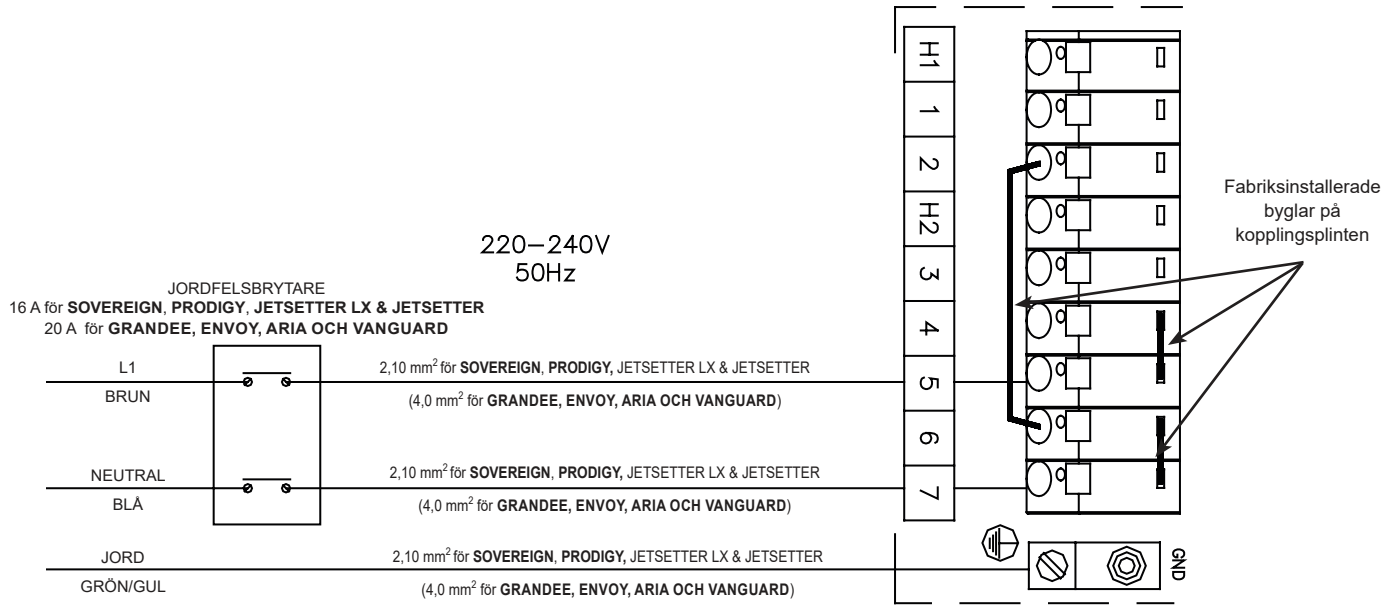

INSTALLATIONSANVISNINGAR

FÖRBEREDELSE AV UPPSTÄLLNINGSPLATSEN

Du har antagligen redan valt ut en plats för ditt nya spabad, antingen inom- eller utomhus, på en uteplats eller ett däck. Se dock till att du kontrollerar följande:

- Placera alltid spabadet på en stabil och horisontell, plan yta. Ett fyllt spabad kan väga en hel del. Säkerställ att platsen du valt håller för vikten.
- Glöm inte att justera massagebadet så att det står vågrätt innan du fyller det. (Se Anvisningar för nivellering av massagebadet)
- Var noga med att placera maskinutrymmet, som innehåller alla elektriska komponenter, på en plats där vattnet rinner bort ifrån det. Om vatten kommer in i maskinutrymmet kan elektroniken skadas eller så kan det göra att dvärgbrytaren på elpanelen till ditt hus slår ifrån.
- Se till att dvärgbrytarna är lättåtkomliga.
- Se också till att maskinutrymmet är åtkomligt för skötsel och periodiskt underhåll av spabadet.

⚠ **VARNING: Skador på komponenterna i spabadets maskinutrymme eller interna rörsystem som orsakats av angrepp av gnagare omfattas INTE av garantin!**

INSTALLATIONUTOMHUSOCHPÅUTEPLATS

Oavsett var du placerar ditt nya spabad är det viktigt att det står på en stabil grund. Strukturella skador på massagebadet som orsakas av felaktig installation eller placering på ett otillräckligt underlag täcks inte av den begränsade garantin för massagebadet.

Om du installerar massagebadet utomhus rekommenderar vi att det ställs på en minst 10 cm tjock platta av armerad betong. Armeringsjärnet eller -nätet i plattan ska vara anslutet till en förbindelseledare 6 mm2 enligt gällande elbestämmelser (kontakta lokal elinspektör för ytterligare information; inspektion av korrekt jordning kan krävas innan betongen för plattan gjuts).

Om massagebadet placeras på marken, även om det bara är tillfälligt, ska stenplattor läggas under områdena för anpassning till vågrätt läge (se Anvisningar nivellering). Även med dessa stenar på plats kommer massagebadet ofrånkomligen att sätta sig och stå snett. Ett spabad omgivet av jord och gräs blir dessutom snart fullt av jord och gräs från badarnas fötter. Ställ därför upp det på en solid grund så snart som möjligt.

INSTALLATION PÅ DÄCK

För att vara säker på att däcket håller för ditt spabad måste du känna till däckets maxbelastning. Rådfråga en behörig snickare eller byggnadsingenjör. Se specifikationstabellen för spabadet för information om spabadets vikt inklusive vatteninnehåll och badare. Vikten per kvadratmeter får inte överskrida strukturens nominella belastningskapacitet, annars kan allvarliga strukturella skador uppstå.

VAR FÖRSIKTIG: WATKINS WELLNESS rekommenderar att en byggnadsingenjör eller snickare rådfrågas innan massagebadet placeras på ett upphöjt däck.

INSTALLATIONINOMHUS/IKÄLLARE

Var medveten om att vissa särskilda krav gäller vid placering av massagebadet inomhus. Vatten ansamlas runt omkring badet, så golvmaterialet måste kunna ge gott grepp när det är vått. Adekvat avrinning är absolut nödvändigt för att förhindra ansamling av för mycket vatten runt badet. Om ett nytt rum byggs för spabadet rekommenderas att ett avlopp läggs in i golvet. Luftfuktigheten ökar när spabadet installerats. Vatten kan tränga in i trästrukturer och orsaka att träet ruttnar, möglar eller andra problem. Kontrollera effekterna av den ökade luftfuktigheten på exponerat trä, papper etc. i rummet. För att minimera dessa effekter är det bäst att se till att badutrymmet förses med god ventilation. En arkitekt kan hjälpa dig att avgöra om ytterligare ventilation måste installeras.

HOT SPRING-massagebad är försedda med en ventil för att eliminera överskottsvärme från maskinutrymmet. Lokalisera denna ventil (som finns under nedre, främre vänstra eller högra hörnet) och säkerställ att den inte blockeras av något föremål, inklusive golvmatta.

Din **HOT SPRING**-återförsäljare kan informera om bestämmelser för bostadshus och byggstandarder som gäller där du bor. De kan även ge dig en kopia av vår planeringsguide.

VAR FÖRSIKTIG: Massagebadet får inte installeras på golv med golvvärme.

⚠ **VARNING: Området omkring massagebadet måste hållas väl ventilerat när badet installeras inomhus eller i ett avgränsat utrymme.** Otillräcklig ventilation omkring massagebadet kan orsaka en onormalt hög koncentration av kemikalier som används i massagebadet och/eller av bakteriefragment. Dessa luftburna kemikalier och/eller bakteriefragment kan komma att inandas och ge upphov till andningssvårigheter eller lungskador hos vissa personer som lider av nedsatt immunförsvar eller luftvägsinfektioner. Kontakta sjukvården så fort som möjligt om du eller andra badare drabbas av ett sådant tillstånd.

Förutom ovanstående anvisningar ska spabadet även göras rent och underhållas ordentligt, enligt följande:

- Följ alla förfaranden i denna användarmanual och de tryckta anvisningarna på alla förpackningar med vattenvårdsprodukter (kemikalier).
- Testa vattnet regelbundet för att kontrollera halterna av desinfektionsmedel, pH-värdet samt andra vattenvårdskrav.
- Töm, rengör och fyll ditt spabad på nytt enligt ett regelbundet schema och enligt anvisningarna i denna användarmanual.
- Rengör alla filter minst en gång i månaden.
- Kontrollera att cirkulationen i hela spabadets vattensystem är fullgod.
- Be badarna att duscha innan de kliver ner i massagebadet.

FÖRBEREDELSE AV MARKEN

Ditt **HOT SPRING**-massagebad har designats för att fungera på alla typer av vanliga ytor. Även om en betongplatta är bäst för långvarig användning* är andra grunder acceptabla under förutsättning att en jämn bas förbereds före leveransen.

*OBSERVERA: En armerad betongplatta på minst 10 cm (4 tum) krävs för massagebadet **GRANDEE OCH ENVOY** och rekommenderas för massagebaden **ARIA**, **VANGUARD**, **SOVEREIGN**, **PRODIGY**, **JETSETTER** LX och **JETSETTER**.

INSTALLATIONSANMÄRKNINGAR:

- Om trädgårdsplattor eller bjälkar är det som väljs som grunden till massagebadet bör de placeras på angivna vågräta områden så att det upprätthålls jämn viktdistribution för massagebadet.
- Det är viktigt att notera att mjuka ytor, även när trädgårdsplattor används för att jämnt distribuera massagebadets vikt, ändå kommer att ha en tendens att sätta sig, vilket leder till ett ojämnt massagebad.
- Kom ihåg att om du placerar massagebadet på gräs eller smuts kan det öka den mängd smuts som oavsiktligt kommer in i massagebadet via badarnas fötter.

Om du köper ett däckpaket eller en paviljong tillsammans med ditt massagebad är det obligatoriskt att ha en solid grund. Om du placerar dessa på en annan yta än en enda jämn platta kan det leda till installationsproblem. Som husägare är det ditt ansvar att tillhandahålla en passande, jämn grund för massagebadet. Kom ihåg att de flesta personer som gör leveransen inte kan jämna och förbereda platsen för

massagebadet.

FÖRBEREDELSEFÖRNIVELLERING AV MASSAGEBADET

Betong med 1,5 cm (0,5") lutning per 3,5 m (10") är att föredra så att regnvatten och vatten som spills avleds och inte skapar pölar under massagebadet (vatten under massagebadet under längre tidsperioder kan leda till att träet ruttnar). Andra alternativ är tegelsten, trädgårdsplattor eller block.

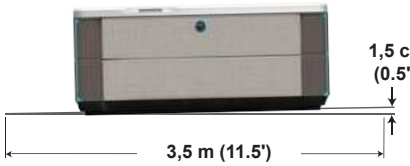

Lutning 1,5 cm per 3,5 m för korrekt dränering.

Det är viktigt att notera att mjuka ytor, även när trädgårdsplattor används för att jämnt distribuera spabadets vikt, ändå kommer att ha en tendens att sätta sig, vilket leder till ett ojämnt spabad.

Obs! När massagebadet placeras på gräs eller smuts kan det öka den mängd skräp som oavsiktligt hamnar i massagebadvattnet och kan skador på utrustningen såväl som massagebadytan, vilka inte omfattas av garantin.

För att ditt **HOT SPRING**-massagebad ska fungera på rätt sätt, och det interna rörsystemet ska kunna tömmas helt, måste massagebadet stå vågrätt.

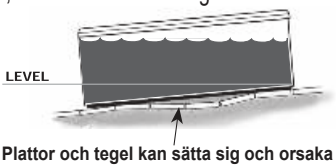

Plattor och tegel kan sätta sig och orsaka att spabadet blir ojämnt.

⚠ **VARNING: WATKINS WELLNESS** rekommenderar att en byggnadsingenjör eller entreprenör konsulteras innan massagebadet placeras på ett upphöjt däck eller en plattform. Utgår från dödvikten i massagebadets specifikationer för att bestämma kraven för strukturen.

VIKTIGT: WATKINS WELLNESS förbehåller sig rätten att ändra specifikationerna och/eller utformning utan föregående meddelande och utan att detta medför några förpliktelser.

OBSERVERA: På grund av storleken på massagebadsmodellerna GRANDEE OCH ENVOY kräver WATKINS WELLNESS att de installeras på en vågrät 10 cm tjock cementplatta eller strukturellt konstruerat däck.

ANMÄRKNING: Även om ditt **HOT SPRING** massagebad är konstruerat för användning utomhus är det mottagligt för skador som kan orsakas av insekter, gnagare eller andra levande varelser. Ett nät längst ner i massagebadets maskinutrymme har konstruerats för att minimera deras förmåga att få åtkomst till maskinutrymmet och skada massagebadets komponenter. Notera att ett tillräckligt luftflöde krävs för att den elektroniska utrustningen i utrymmet ska kunna kylas och optimalt temperaturområde upprätthållas. Om öppningen stängs igen helt eller om man låter skräp ansamlas på nätet försämras massagebadets funktion. Skador på massagebadet eller dess komponenter som orsakas av "force majeur", gnagare eller insekter täcks inte av massagebadets begränsade garanti.

ÅTKOMST VID LEVERANS

Hitta först dimensionerna för ditt spabad i följande diagram. De dimensioner som visas är måtten för spabadet i lodrätt läge, lagt på sidan.

Modell	W	L	H
GRANDEE (GGNE)	97 cm (38")	254 cm (8'4")	231 cm (7'7")
ENVOY (KKNE)	97 cm (38")	254 cm (8'4")	231 cm (7'7")
VANGUARD (VVNE)	91 cm (36")	221 cm (7'3")	221 cm (7'3")
ARIA (ARNE)	91 cm (36")	221 cm (7'3")	221 cm (7'3")
SOVEREIGN (IINE)	84 cm (33")	236 cm (7'9")	203 cm (6'8")
PRODIGY (HNE)	84 cm (33")	213 cm (7'0")	198 cm (6'6")
JETSETTER LX (JTNE)	84 cm (33")	213 cm (7'0")	173 cm (5'8")
JETSETTER (JJNE)	84 cm (33")	213 cm (7'0")	173 cm (5'8")

Kontakta sedan din återförsäljare för att ta reda på den höjd och bredd som leveransvagnen återförsäljaren kommer att använda för att leverera ditt nya massagebad ökar dimensionerna med. Använd höjden på vagnen plus dimensionen som visas som H för att fastställa det vertikala fria utrymme som behövs för att få igenom spabadet och vagnen. Beroende på vilket som är störst använder du antingen bredden på vagnen, eller dimensionen B, för att avgöra den maximala bredden som behövs som fritt utrymme.

OBS! Det kan bli nödvändigt att ge mer fritt utrymme ovanför om massagebadet ska rullas upp eller ner på en lutning eller flyttas upp eller nerför en trappa.

Använd ovanstående information för att avgöra kraven på åtkomst till önskad plats.

Det kan bli nödvändigt att ta ut en grind, en del av ett staket eller annat flyttbart hinder för att rulla spabadet till dess installationsplats.

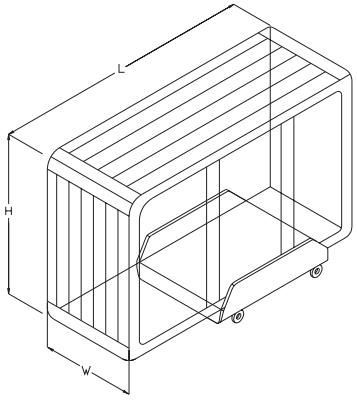

Det krävs en kran om massagebadet måste tas av vagnen för att flyttas över en vägg (därför att inkörseln är för smal, takskägget är för lågt, hörnet är för snävt eller trappan är för brant). Detta sker ofta.

Kranen har en lastbilsmonterad bom som får plats i din infart. En licensierad och försäkrad operatör är ansvarig för driften. Mot en kostnad kommer kranoperatören att lyfta ditt massagebad över väggar, byggnader och/eller andra hinder och placera det så nära installationsplatsen som möjligt.

Obs! Om leveransen av massagebadet kräver att det används en kran måste du kanske betala för dessa tjänster när leveransen är klar.

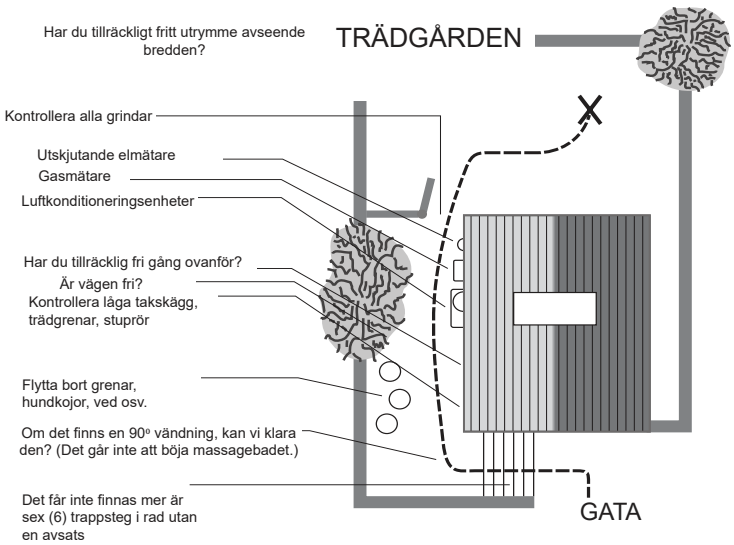

GRANDEE

Mått

Obs! Alla dimensioner är ungefärliga. Mät ditt massagebad innan du fattar avgörande beslut angående design eller tillvägagångssätt.

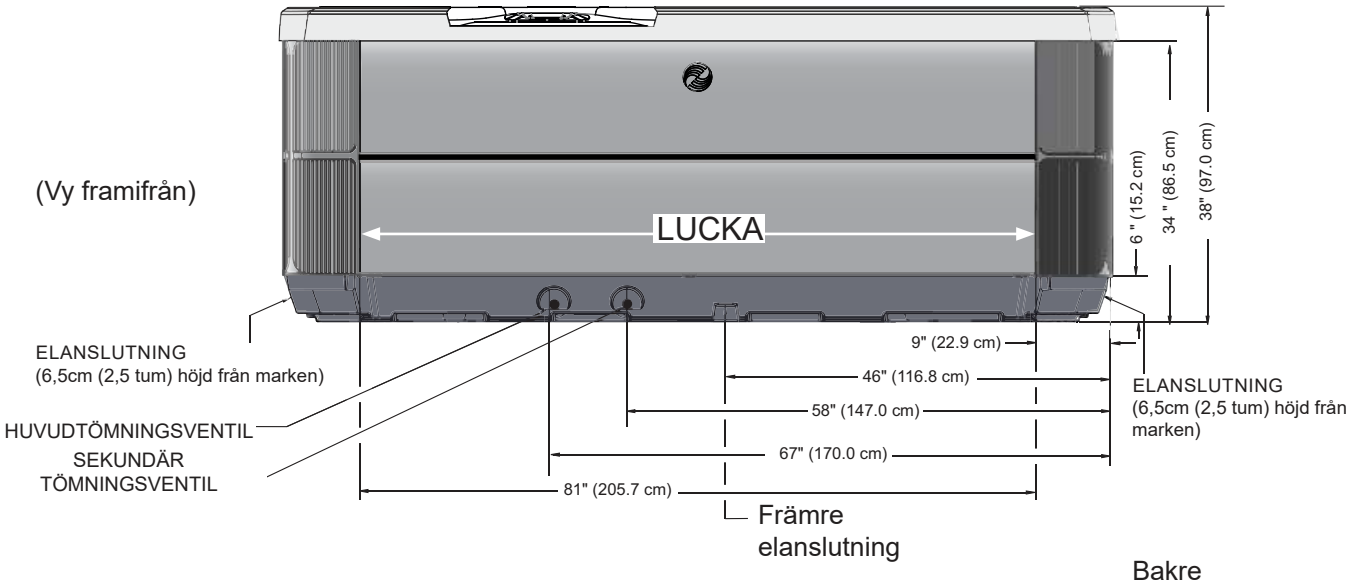

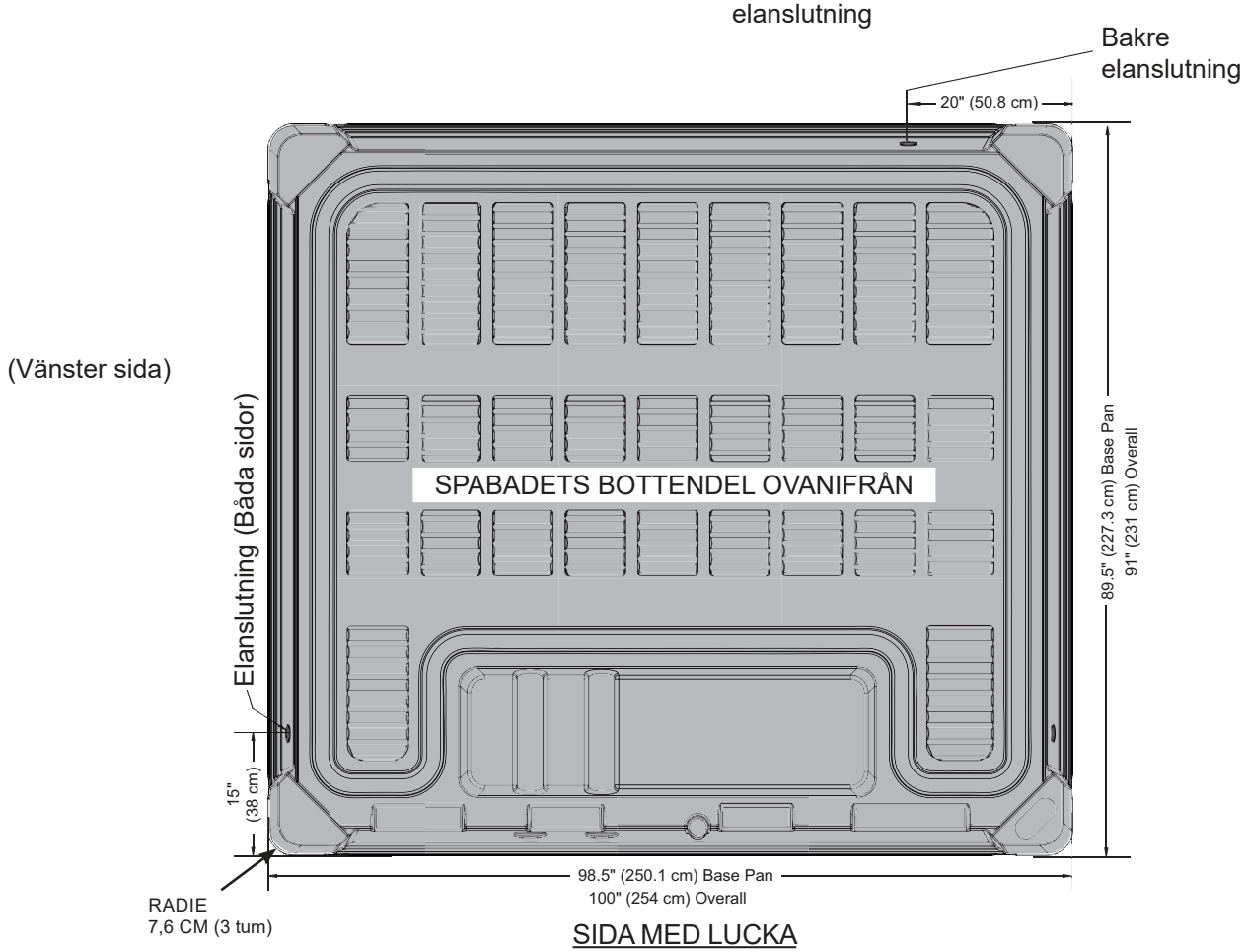

OBSERVERA: WATKINS WELLNESS kräver att **GRANDEE** installeras på en minst 10 cm (4 tum) tjock platta av armerad betong eller ett däck som kan hantera mer än 605 kg/m².

VARNING: GRANDEE får inte ha någon typ av mellanlägg.

ENVOY

Mått

Obs! Alla dimensioner är ungefärliga. Mät ditt massagebad innan du fattar avgörande beslut angående design eller tillvägagångssätt.

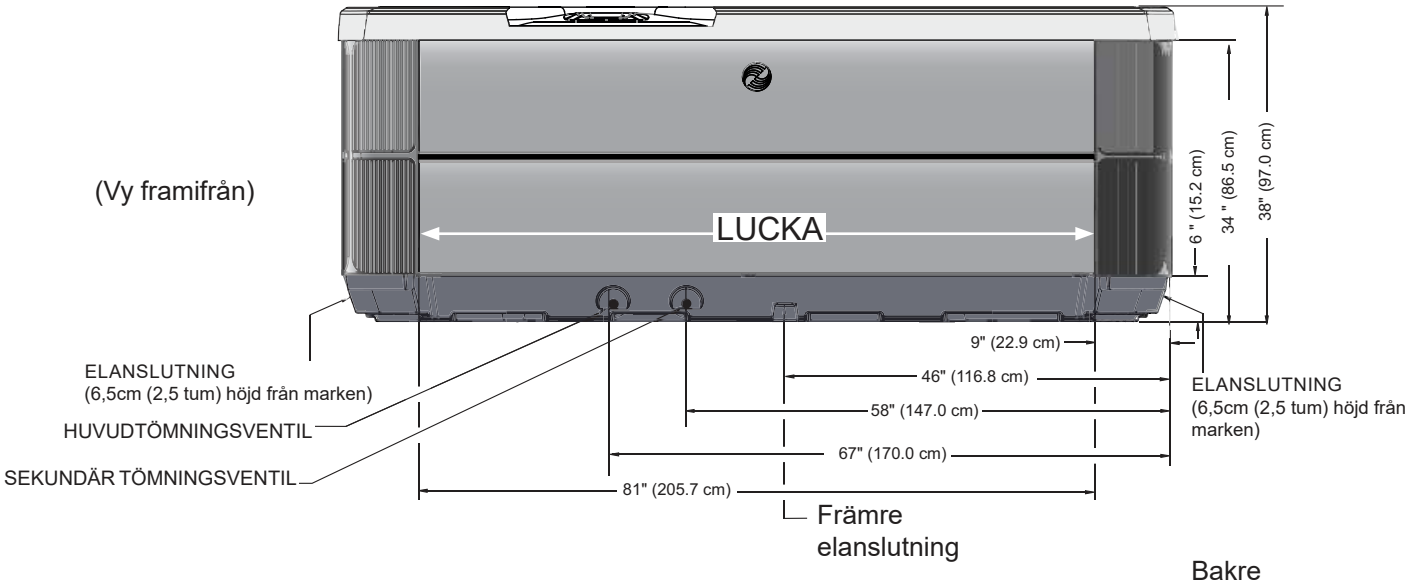

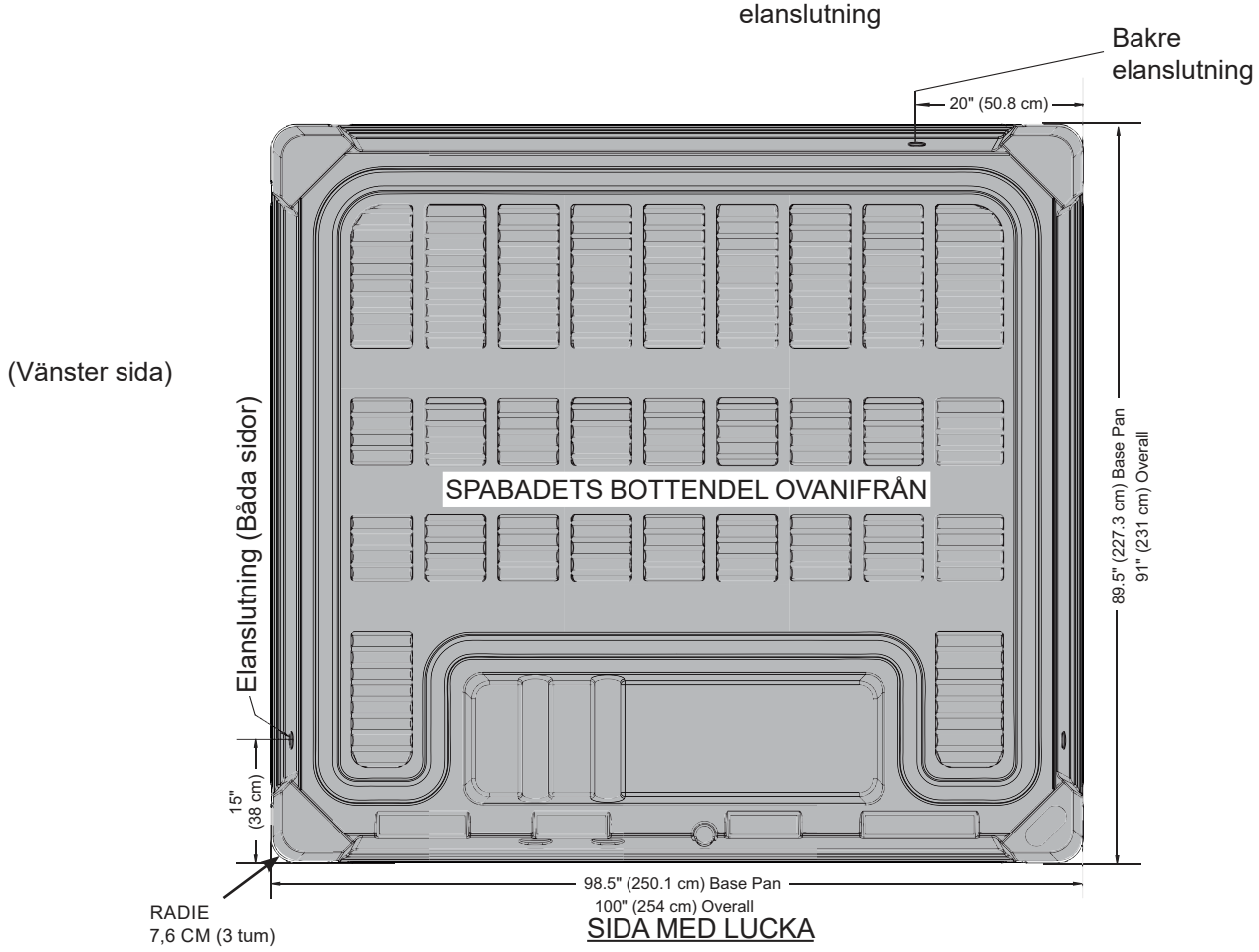

OBSERVERA: WATKINS WELLNESS kräver att **ENVOY** installeras på en minst 10 cm (4 tum) tjock platta av armerad betong eller ett däck som kan hantera mer än 570 kg/m².

VARNING: ENVOY får inte ha någon typ av mellanlägg.

VANGUARD

Mått

Obs! Alla dimensioner är ungefärliga. Mät ditt massagebad innan du fattar avgörande beslut angående design eller tillvägagångssätt.

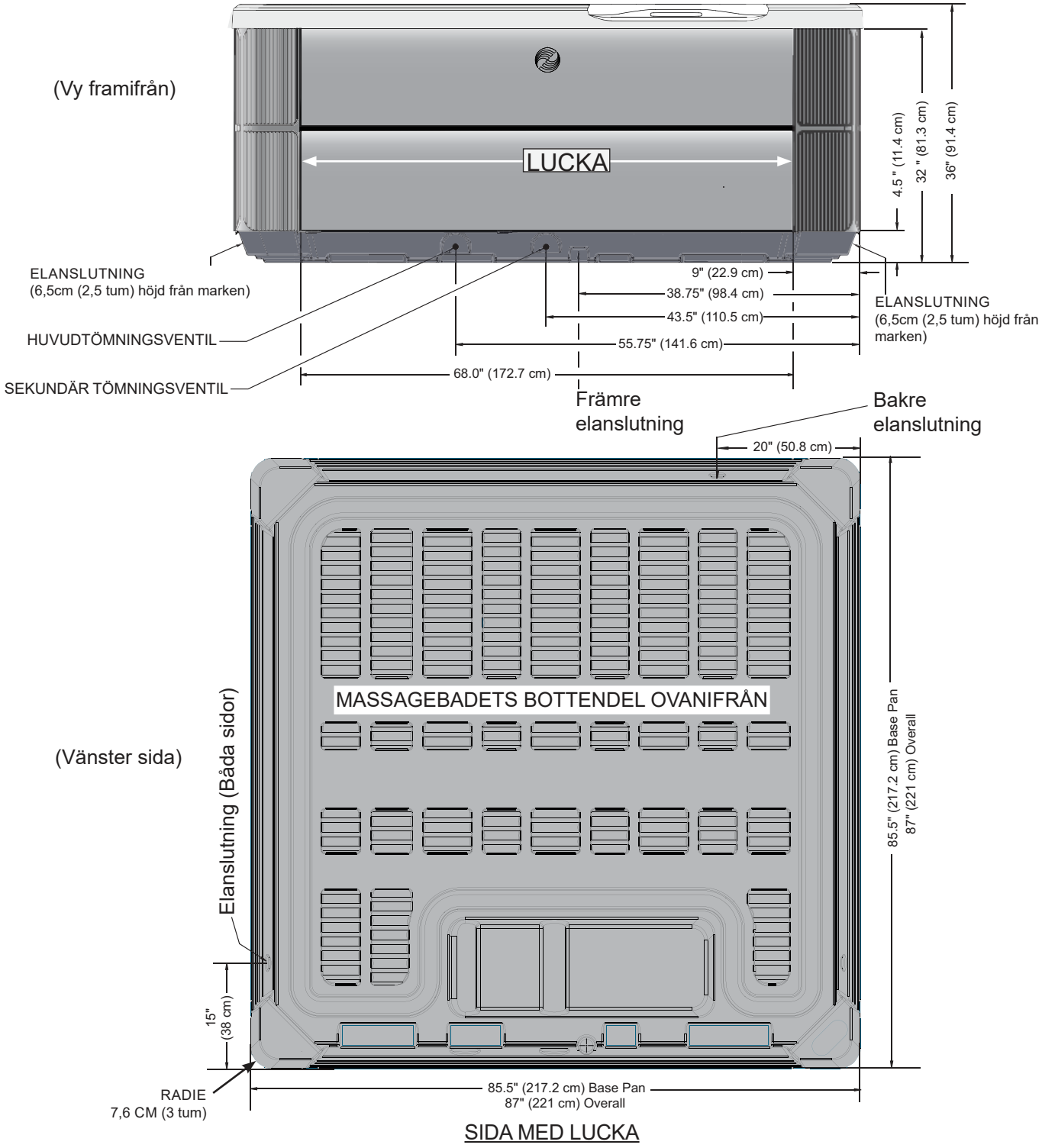

OBSERVERA: WATKINS WELLNESS rekommenderar att **VANGUARD** installeras på en minst 10 cm (4 tum) tjock platta av armerad betong eller ett däck som kan hantera mer än 630 kg/m².

VARNING: VANGUARD får inte ha någon typ av mellanlägg.

ARIA

Mått

Obs! Alla dimensioner är ungefärliga. Mät ditt massagebad innan du fattar avgörande beslut angående design eller tillvägagångssätt.

(Vy framifrån)

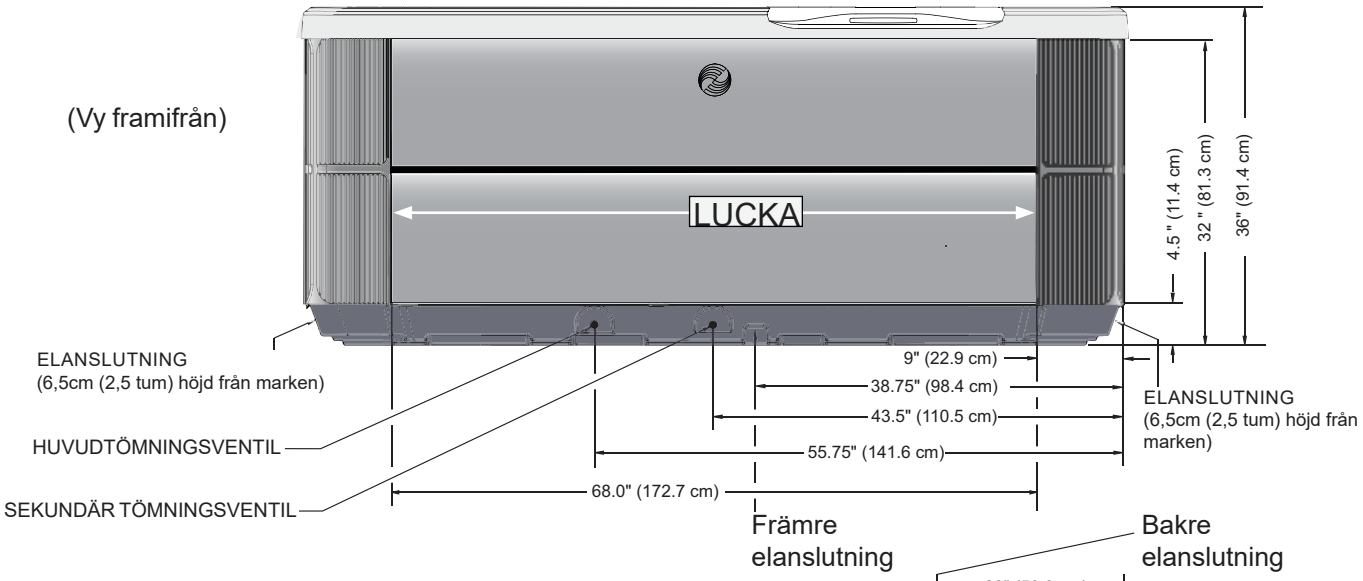

(Vänster sida)

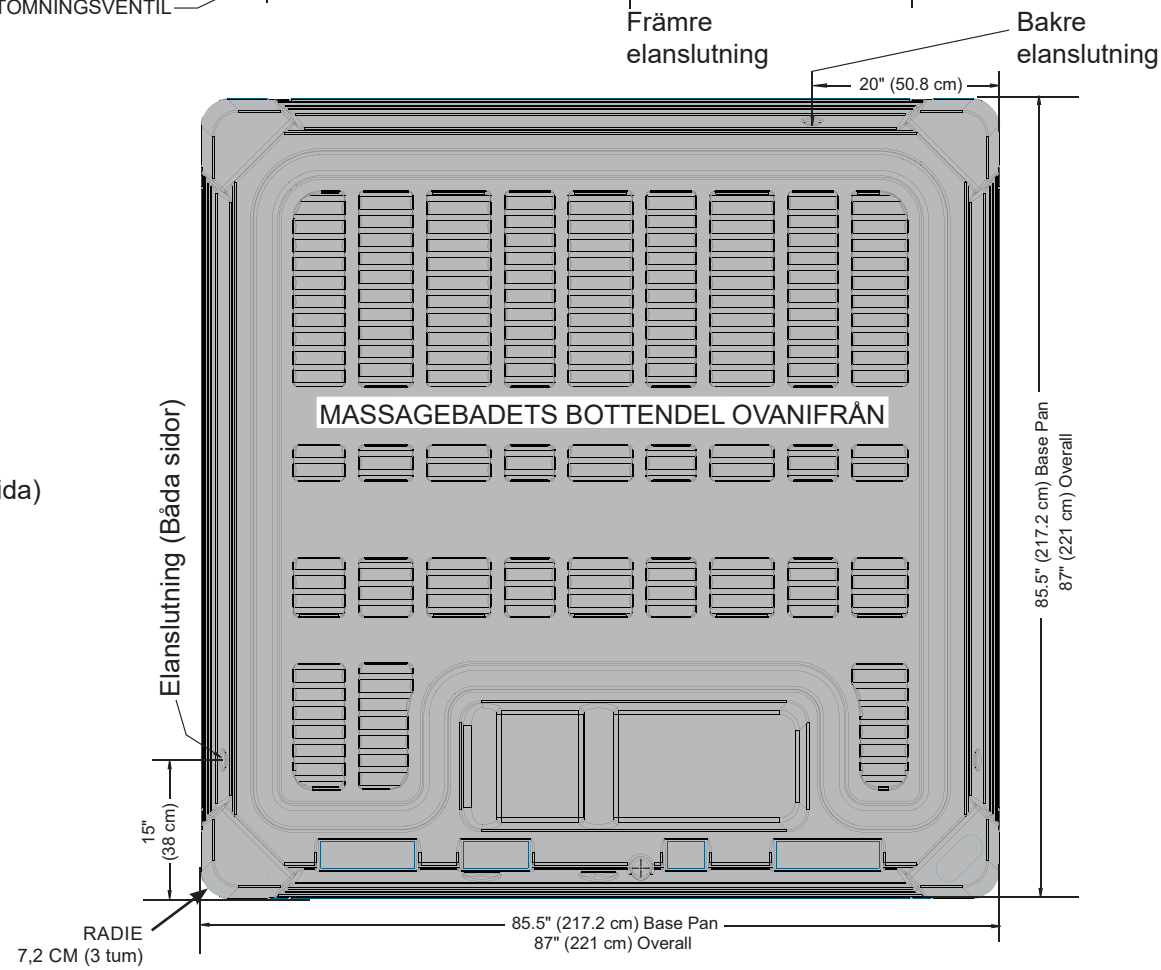

SIDA MED LUCKA

OBSERVERA: WATKINS WELLNESS rekommenderar att **ARIA** installeras på en minst 10 cm (4 tum) tjock platta av armerad betong eller ett däck som kan hantera mer än 595 kg/m².

VARNING: ARIA får inte ha någon typ av mellanlägg.

SOVEREIGN

Mått

Obs! Alla dimensioner är ungefärliga. Mät ditt massagebad innan du fattar avgörande beslut angående design eller tillvägagångssätt.

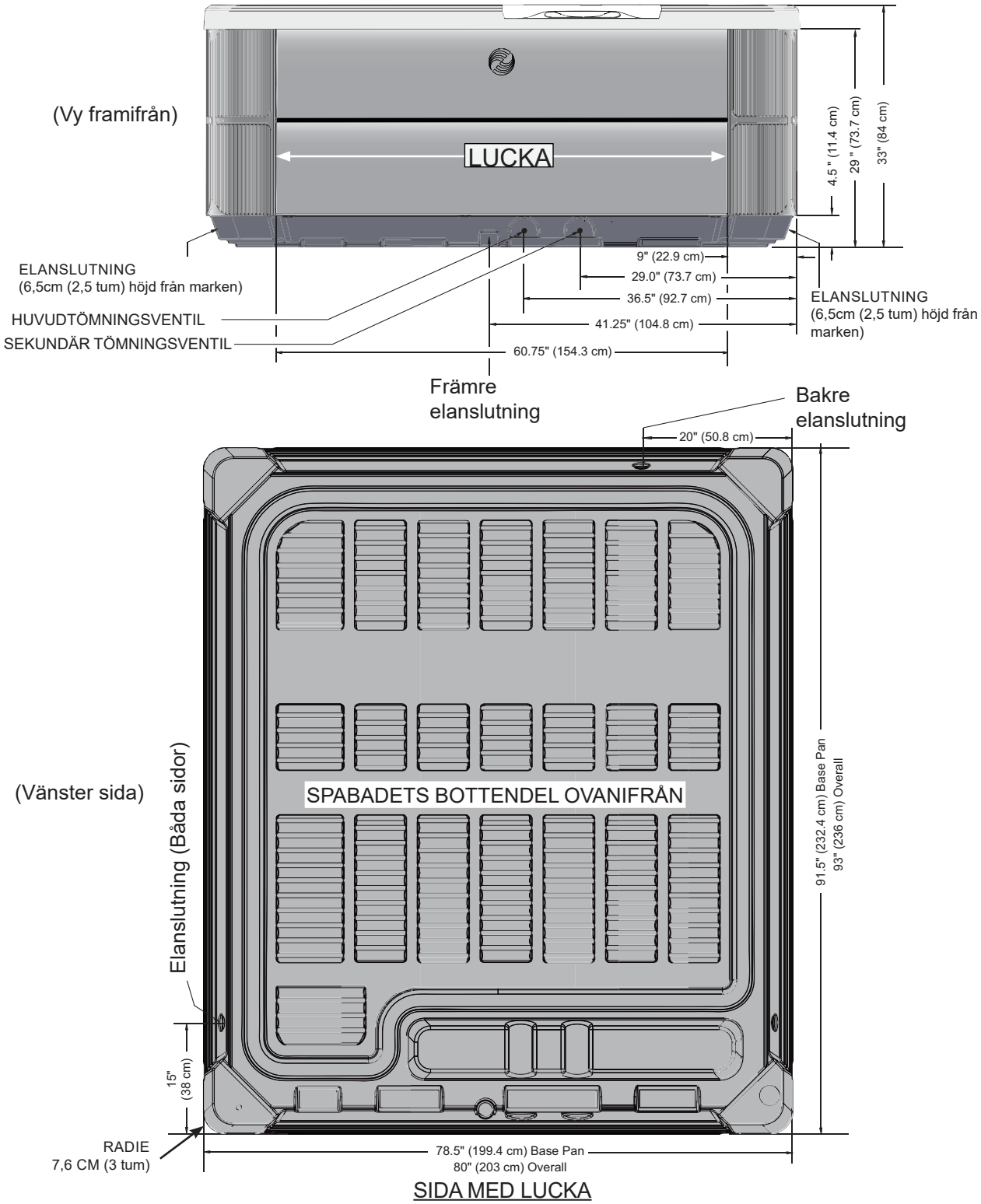

OBSERVERA: WATKINS WELLNESS rekommenderar att **SOVEREIGN** installeras på en minst 10 cm (4 tum) tjock platta av armerad betong eller ett däck som kan hantera mer än 555 kg/m².

VARNING: SOVEREIGN får inte ha någon typ av mellanlägg.

PRODIGY

Mått

Obs! Alla dimensioner är ungefärliga. Mät ditt massagebad innan du fattar avgörande beslut angående design eller tillvägagångssätt.

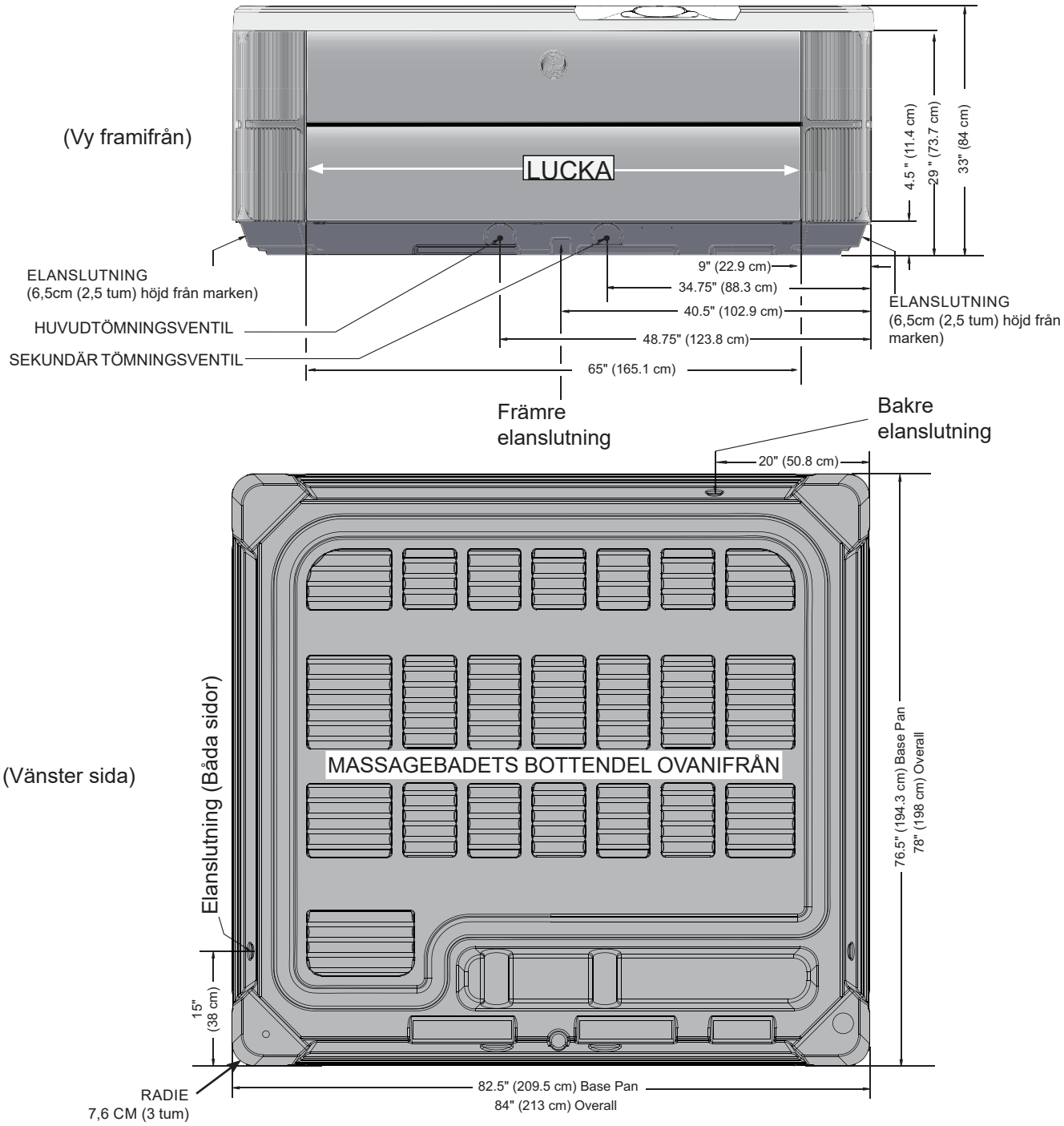

SIDA MED LUCKA

OBSERVERA: WATKINS WELLNESS rekommenderar att **PRODIGY** installeras på en minst 10 cm (4 tum) tjock platta av armerad betong eller ett däck som kan hantera mer än 595 kg/m².

VARNING: PRODIGY får inte ha någon typ av mellanlägg.

JETSETTER LX & JETSETTER

Mått

Obs! Alla dimensioner är ungefärliga. Mät ditt massagebad innan du fattar avgörande beslut angående design eller tillvägagångssätt.

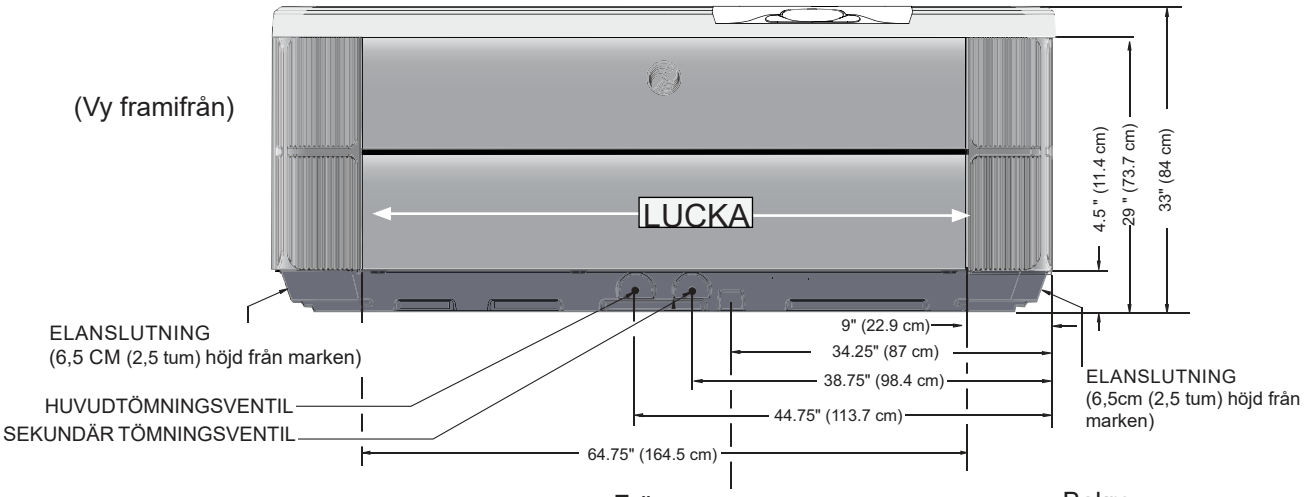

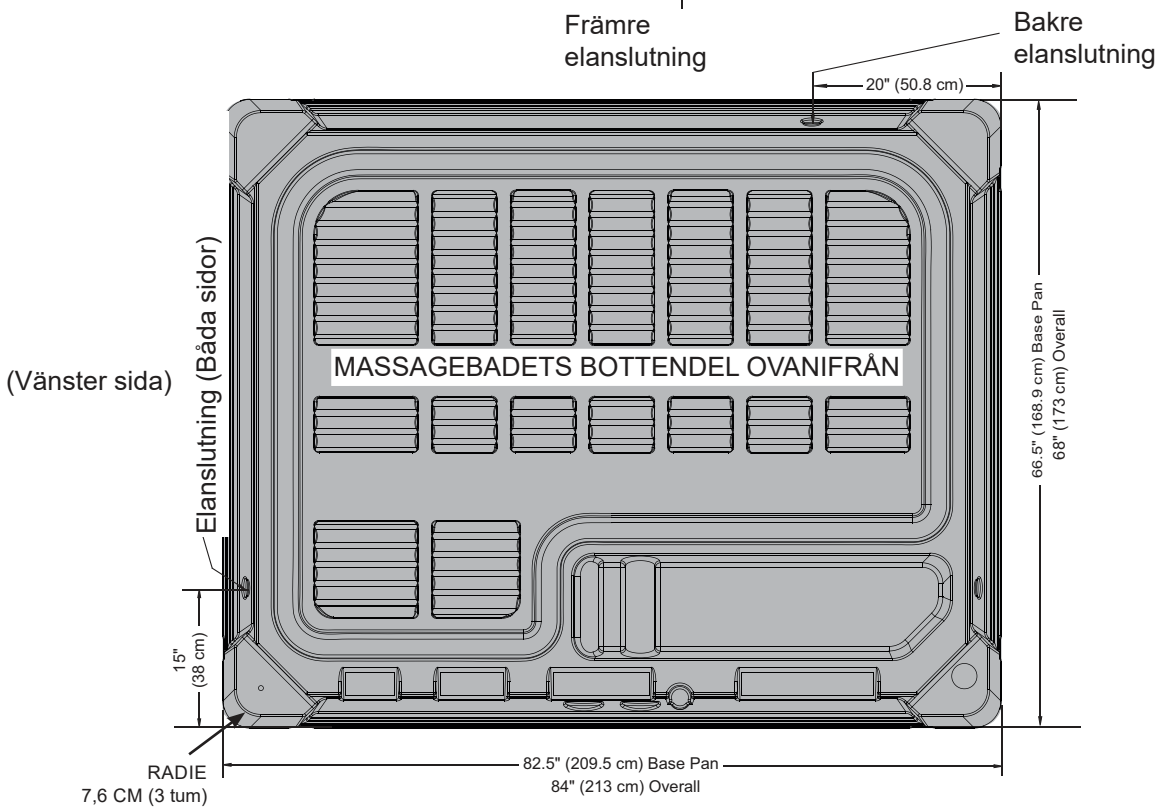

SIDA MED LUCKA

OBSERVERA: WATKINS WELLNESS rekommenderar att **JETSETTER** installeras på en minst 10 cm (4 tum) tjock platta av armerad betong eller ett däck som kan hantera mer än 555 kg/m².

VARNING: JETSETTER får inte ha någon typ av mellanlägg.

SERVICEINFORMATION

ALLMÄN INFORMATION

Ditt **HOT SPRING**-massagebad har designats för många års problemfri användning. Som med alla apparater kan problem ibland uppstå som kräver expertis från en kvalificerad servicetekniker. Även om enkla reparationer som återställning av en jordfelsbrytare (RCD) eller en överhettningstermostat inte nödvändigtvis kräver att servicepersonal kontaktas, kan de vara tecken på något allvarligare problem. Sådana problem kan behöva åtgärdas av en erfaren servicetekniker. Se därför först felsökningsguiden innan du ringer för service. Spara alltid originalkvittona för framtida bruk.

JORDFELSBRYTARE (RCD) OCH ÖVERHETTNINGSTERMOSTAT

Om ditt massagebad vid något tillfälle inte fungerar ska du först kontrollera massagebadets strömförsörjning.

Kontrollera alla jordfelsbrytare i elpanelen. Om en jordfelsbrytare har slagit ifrån återställer du den. Om det inte går att återställa den kan detta vara tecken på ett jordfel (kortslutning) i de elektriska komponenterna. Kontakta en auktoriserad servicetekniker för en fullständig diagnos.

Om det visar sig att jordfelsbrytarna inte har slagit ifrån, kontrollera propparna eller jordfelsbrytarna i elskåpet till ditt hus och se efter att huvudbrytaren för den elektriska krets som försörjer massagebadet inte har slagit ifrån. Om den har gjort det är detta tecken på antingen att kretsen varit överbelastad eller på ett jordfel mellan brytarpanelen och massagebadets uttag eller elpanel. Kontakta en behörig elektriker.

Om du inte hittar några fel när du kontrollerar husets huvudbrytare och massagebadets jordfelsbrytare ska du kontrollera överhettningstermostaten. För att göra detta stänger du av strömmen till massagebadet i 30 sekunder. Detta gör att överhettningstermostaten automatiskt återställs om den har slagit ifrån. Om massagebadet går igång när du slår på strömmen igen är detta tecken på reducerat vattenflöde genom värmesystemet. Att överhettningstermostaten slår ifrån är oftast resultatet av ett eller en kombination av följande problem: 1) tilltäppt filterpatron, 2) blockering i systemets rörsystem, 3) ej fungerande värmecirkulationspump, 4) strömmen kopplades inte bort från massagebadet innan det tömdes 5) ett luftlås i rörsystemet. Strömindikatorn på framsidan av massagebadets kontrollpanel blinkar också om överhettningstermostaten har slagit ifrån.

Om massagebadet inte fungerar efter att jordfelsbrytaren slagit ifrån och återställts eller överhettningstermostaten återställts bör problemet överlåtas till en auktoriserad servicetekniker. Se avsnittet om värmeelementet om massagebadet går igång men inte värms upp, eller se felsökningsguiden för ytterligare serviceinformation.

NO-FAULT *VÄRMEELEMENT OCH INTEGRERAD TRYCKSTRÖMSTÄLLARE*

WATKINS WELLNESS garanterar ovillkorligen **NO-FAULT**-värmeelementet mot fel som kräver att det måste bytas ut. Denna garanti varar under samma tidsperiod som anges i komponentgarantin. Enligt denna garanti definieras ”ovillkorligen” som garantitäckning utan förbehåll, under förutsättning att komponenten har upphört att fungera på avsett sätt inom massagebadsystemet. Detta innebär att förhållanden som i normala fall skulle ogiltiggöra den begränsade garantin, såsom vattenkemiskador, inte gäller för **NO-FAULT**-värmeelementet.

Det är viktigt att notera att **NO-FAULT-VÄRMEELEMENTET** skyddas av både värmeelementets överhettningstermostatkrets och den integrerade tryckströmställaren. Orsakerna till att värmeelementets överhettningstermostat slår ifrån har diskuterats i föregående avsnitt.

Om massagebadet inte värmer och de röda och gröna lamporna blinkar, men pumpen och belysningen fungerar, kan tryckströmställaren vara öppen. Öppning av tryckströmställaren beror vanligen på ett eller en kombination av följande problem:

1. Tilltäppt filterpatron
2. Blockering med systemrörläggning
3. Strömmen kopplades inte bort från spabadet innan det tömdes
4. Ett luftlås i rörledningar

När problemet har identifierats och åtgärdats sluts tryckströmställaren så att värmeelementet strömförsörjs.

SILENT FLO *CIRKULATIONSPUMP OCH ÖVERHETTNINGSSKYDD*

Cirkulationspumpen **HOT SPRING SILENT FLO** 5000 är en särskilt avsedd, vattenkyld, energieffektiv, tystgående pump som ombesörjer kontinuerlig filtrering av massagebadvattnet. Eftersom **SILENT FLO** 5000-pumpen är vattenkyld, är den försedd med ett överhettningsskydd som förhindrar att pumpen skadas på grund av överhettning vid avsaknad av vatten.

Cirkulationspumpens överhettningsskydd återställs genom att man kopplar bort strömmen från massagebadet och låter pumpen svalna.

Att överhettningsskyddet slår ifrån är oftast resultatet av ett eller en kombination av följande problem: 1) tilltäppt filterpatron(er), 2) blockering i systemets rörsystem, 3) strömmen kopplades inte bort från massagebadet innan det tömdes eller 4) ett luftlås i rörsystemet. När problemet har identifierats och åtgärdats kan pumpens överhettningsskydd återställas så att pumpen åter kan fungera normalt.

DIVERSE SERVICEINFORMATION

Kontroll- och överhettningstermostaten är försedda med elektroniska sensorer som är anslutna till massagebadets rörsystem. Kapa eller knicka aldrig kablarna som förbinder sensorerna med termostaten i kontrollboxen.

Jetpumpen är försedd med ett överhettningsskydd avsett att skydda pumpen mot överhettning. Om pumpen i ett äldre massagebad stänger av sig själv kan det vara tecken på felfunktion i pumpmotorns lager. Om pumpen i ett nytt massagebad stänger av sig själv är det oftast resultatet av ett eller en kombination av följande problem:

- Överhettning: Även om de massproduceras är inte alla överhettningsskydd exakt lika. Vissa är känsligare än andra och stänger av pumpen redan vid lägre temperaturer.
- Hög temperatur: Om ventilen är blockerad av murverk, gräs eller skräp kan jetpumpen överhettas. Efter att pumpmotorn svalnat tillräckligt och eventuella blockeringar har avlägsnats från ventilöppningen kan jetpumpen startas om.
- Friktion: Ibland sitter de rörliga delarna i en ny pump så tätt att värmen från friktionen orsakar överhettning. Efter en normal inkörningsperiod är pumpen svalare under gång.
- Felaktig ledningsdragning: Om massagebadet är anslutet via en förlängningssladd och/eller ledningsdragningen i huset saknar tillräcklig kapacitet kan pumpen få för låg spänning, och därför dra större strömstyrka och generera för stark värme.
- Om pumpen stänger av sig på grund av överhettning, kontrollera att maskinutrymmet har adekvat ventilation. Luftgapet längst ned får inte vara blockerat. Kontakta en behörig servicetekniker om din jetpump fortsätter att stängas av efter att den varit igång korta perioder.

ÅTGÄRDER SOM OGILTIGFÖRKLARAR GARANTIN

Denna begränsade garanti gäller ej om **HOT SPRING**-massagebadet har installerats felaktigt, modifierats, misskötts eller vanvårdats, eller om någon som inte auktoriserats av **WATKINS WELLNESS** försökt utföra reparationer av massagebadet. Med modifiering avses ändringsarbete på komponent eller rörsystem, elkonvertering och tillägg av icke-godkänd sanitets- eller vattenreningsanordning eller värmesystem, vilket bidrar till fel på komponent eller enhet eller som leder till osäker drift. Vanvård och misskötsel inkluderar följande: All användning av massagebadet som inte överensstämmer med **WATKINS WELLNESS** skriftliga anvisningar eller användning av massagebadet för tillämpning som det inte är designat för. Närmare bestämt: Användning av massagebadet på annan plats än i vanlig bostad; skada som orsakats av drift* av massagebadet vid spänning utanför dess specificerade spänningskrav (240 V ± 10 %) eller drift av massagebadet vid vattentemperaturer utanför området 1,7 - 49 °C ; skador orsakade av stötspänningar eller spänningsfall; skador orsakade av smutsiga, tilltäppta eller förkalkade filterpatroner (se avsnittet om vård och underhåll av massagebadet i denna användarmanual); skada på massagebadets yta som orsakats av användning av triklor, BCDMH, kemikalietabletter i en flottör, syra, eller några andra desinfektionskemikalier eller ytrengöringsmedel för massagebad som inte rekommenderas av **WATKINS WELLNESS**; skada som orsakas genom att tillåta ej upplösta desinficeringskemikalier för massagebad på massagebadytan (inget ytmaterial tål denna typ av misskötsel); skada på komponenter (förutom **NO-FAULT** värmeelement) eller på massagebadytan orsakad av felaktigt pH-värde eller annat felaktigt underhåll av vattenkemin; samt skada på massagebadytan orsakad av att massagebadet lämnats utan påsatt lock när det varit tomt på vatten och följaktligen exponerats för direkt solljus (detta kan orsaka skada från solens strålar), anses utgöra vanvård och kan ogiltigförklara denna garanti.

*Drift av massagebadet är inte samma sak som “användning” av massagebadet! **WATKINS WELLNESS** rekommenderar inte att massagebadet används om vattentemperaturen är högre eller lägre än temperaturområdet på massagebadets kontrollpanel.

Massagebadets filterlock har inte konstruerats för att bära upp stora tyngder och bör inte användas som sits. I extrema fall kan locket spricka eller gå sönder. Detta anses utgöra vanvård och omfattas inte av denna garanti.

Force majeure och skada orsakad av djur, gnagare och insekter anses utgöra vanvård och omfattas inte av denna garanti.

ANSVARSFRISKRIVNINGAR

WATKINS WELLNESS ska inte hållas ansvarig för avbrott i användningen av **HOT SPRING**-massagebadet eller för andra oförutsedda, påföljande, speciella, indirekta eller straffrättsliga kostnader, utgifter eller skador eller skadeståndsanspråk, vilka kan inkludera, men inte begränsas till, avlägsnandet av ett permanent däck eller annan specialanpassad fast installation, eller behov att avlägsna enheten med lyftkran. Alla underförstådda garantier ska gälla under samma tidsperiod som ovannämnda gällande begränsade garanti. Vissa stater tillåter inte begränsningar av underförstådd garantis varaktighet. Under inga förhållanden ska Watkins **WATKINS WELLNESS** eller någon av dess representanter hållas ansvarig för skada som åsamkats person eller egendom, oavsett hur sådan skada uppkommit.

Vissa stater tillåter inte uteslutning eller begränsningar av tillfälliga eller efterföljande skadeståndsanspråk, så ovanstående begränsningar gäller eventuellt inte.

KUNDSERVICE

Om du har några som helst frågor avseende uppställningen, driften eller skötseln av ditt **HOT SPRING**-massagebad som inte besvarats i denna manual kan du kontakta din auktoriserade **HOT SPRING**-återförsäljare.

FELSÖKNING

Tveka inte att kontakta din auktoriserade **HOT SPRING**-återförsäljare om du stöter på något som helst problem. På nästa sida hittar du tips som kan hjälpa dig att själv diagnostisera och åtgärda några vanliga problem, om du så föredrar.

FELSÖKNINGSGUIDE FÖR VATTENUNDERHÅLL

Problem	Troliga orsaker	Lösningar
Grumligt vatten	• Smutsiga filter • Stora mängder fett/organiskt material • Bristande desinfektion • Partiklar i vattnet/organiskt material • Vattnet har använts för mycket eller är gammalt	• Rengör filter • Chockbehandla massagebadet med desinfektionsmedel • Lägg till desinfektionsmedel och justera pH och/eller total alkalitet till rekommenderad nivå • Kör en eller flera jetpumpar och rengör filtren • Töm spabadet och fyll det med nytt vatten
Vattnet luktar	• Stora mängder organiskt material • Bristande desinfektion • Lågt pH	• Chockbehandla spabadet med desinfektionsmedel • Tillsätt desinfektionsmedel • Justera pH till rekommenderad nivå
Klorlukt	• Kloraminnivån för hög • Lågt pH	• Chockbehandla spabadet med desinfektionsmedel • Justera pH till rekommenderad nivå
Dålig lukt	• Växt av bakterier eller alger	• Chockbehandla massagebadet med desinfektionsmedel – om problemet är synligt eller kvarstår, töm, rengör och fyll karet igen
Ansamling av organiskt material/ skumring runt massagebadet	• Ansamling av fetter och smuts	• Torka av smutsringen med en ren trasa – om den är väldigt uttalad, töm spabadet, använd ett ytrengöringsmedel för spabad och kakel för att få bort smutsen och fyll spabadet med nytt vatten
Växt av alger	• Högt pH • Låg halt desinfektionsmedel	• Chockbehandla spabadet med desinfektionsmedel och justera pH • Chockbehandla spabadet med desinfektionsmedel och bibehåll adekvat desinfektionsmedelshalt
Ögonirritation	• Lågt pH • Låg halt desinfektionsmedel	• Justera pH • Chockbehandla massagebadet med desinfektionsmedel och bibehåll adekvat desinfektionsmedelshalt
Hudirritation/utslag	• Osanitärt vatten • Halten fritt klor är över 3 ppm	• Chockbehandla spabadet med desinfektionsmedel och bibehåll adekvat desinfektionsmedelshalt • Låt halten fritt klor sjunka till under 3 ppm innan spabadet används
Fläckar	• Total alkalitet och/eller pH för låg • Hög halt järn eller koppar i det inkommande vattnet	• Justera total alkalitet och/eller pH • Använd ett medel som hämmar metallavlagringar
Kalkavlagringar	• Hög kalkhalt i vattnet – total alkalitet och pH för hög	• Justera total alkalitet och pH – om kalkavlagringarna måste avlägsnas, töm massagebadet, skrubba bort avlagringarna, fyll massagebadet med nytt vatten och balansera vattnet

FELSÖKNINGSGUIDE FÖR ALLMÄN DRIFT

Problem	Troliga orsaker	Lösningar
Spabadet fungerar överhuvudtaget inte	• Strömfel • Jordfelsbrytaren har utlösts • Överhettningstermostaten har slagit ifrån • Spabadlås aktiverat	• Kontrollera strömförsörjningen • Återställ jordfelsbrytaren (RCD). Ring efter service om det inte går att återställa den • Koppla bort strömmen i minst 30 sekunder för att återställa värmeelementets överhettningsskydd. Kontrollera om filtren är igentäppta ifall det inte går att återställa det. Om det fortsätter att slå ifrån, ring efter service. • Inaktivera funktionen Massagebadet låst
Massagebadet värms inte upp. Jets och belysning fungerar inte (Grön logo "Ready" och blå logo "Power" blinkar)	• Den integrerade tryckströmställaren är öppen • Cirkulationspumpens överhettningsskydd har slagit ifrån	• Kontrollera om filtren är igentäppta. Den integrerade tryckströmställaren återställs när vattenflödet genom värmeelementet har återetablerats. Ring efter service om värmeelementet ofta slår ifrån. • Kontrollera om filtren är igentäppta eller om det finns luftlås i rörsystemet. Koppla bort strömmen från massagebadet och låt cirkulationspumpen svalna. Cirkulationspumpens överhettningsskydd återställs när pumpen svalnat och strömmen åter kopplas på. Ring efter service om cirkulationspumpens överhettningsskydd ofta slår ifrån.
Jetstrålarna är svaga eller ojämna	• Badvattennivån är för låg • Igentäppta filter • **COMFORT CONTROL**-funktionsväljaren stängd	• Fyll på vatten • Rengör filter • Öppna **COMFORT CONTROL**-funktionsväljaren
En lampa fungerar inte	• Massagebadlås aktiverat • Fel i belysningens ledningar eller själva belysningen	• Avaktivera massagebadlåset (se MASSAGEBADLÅS på sid. 16) • Byt ut belysningsenheten
MOTO-MASSAGE DX-jetstrålen fungerar ojämnt eller inte alls	• **COMFORT CONTROL**-ventilerna stängda • Igentäppta filter	• Öppna **COMFORT CONTROL**-funktionsväljarna • Rengör filter
Pekskärmen är svart (av)	• Strömmen till massagebadet är av • Skärmen är i viloläge	• Slå på strömmen till massagebadet • Tryck på skärmen för att visa hemskärmen
Skärmen är PÅ men ingenting fungerar	• Massagebadlås har aktiverats	• Avaktivera massagebadlåset (se MASSAGEBADLÅS på sid. 16)
Kan inte ändra temperaturen	• Temperaturlåset har aktiverats	• Avaktivera temperaturlåset (se TEMPERATURLÅS på sid. 16)

FELSÖKNINGSGUIDE FÖR LOGOLAMPAN

SIGNAL	STRÖM	REDO	Status	MASSAGEBADSSTATUS/ÅTGÄRD	Skärmmeddelande
Massagebadet är redo	Blå lyser	Turkos lyser	AV	Temperaturen är inom +/- 1 °C (+/- 2 F), uppvärmningsanordningen är tillgänglig, Salt System fungerar*	
Massagebadet är inte redo	Blå lyser	AV	AV	Temperaturen är inte inom +/- 1 °C (+/- 2 F), uppvärmningsanordningen är tillgänglig, Salt System fungerar*	
Kontrollera saltsystemet	Blå lyser	Turkos lyser/ släckt	Gul lyser	Saltsystempåminnelser. Saltsystemet fungerar*	(På Salt-skärmen)
Saltsystem-larm- Offline	Blå lyser	Turkos lyser/ släckt	Gul blinkar	Saltsystemet fungerar inte eller Offline/Fungerar inte (låg/hög salthalt, saltsystemfel)*	(På Salt-skärmen)
Inget flöde Tryckströmställarfel	Blå lyser	Turkos lyser/ släckt	Gul blinkar	Uppvärmninganordningen av – Kontrollpanelen => Kontrollera och rengör filtret, => Ring service vid behov	E2: NO FLOW-CHECK FILTER
Cool Zone-fel, enbart värme	Blå lyser	Turkos lyser/ släckt	Gul blinkar	Cool Zone upptäckt men rapporterar internt fel Massagebadet använder enbart uppvärmningsanordningen* => Ring service	E11–16: COOL ZONE OFFLINE
Tillbehörsfel	Blå lyser	Turkos lyser/ släckt	Gul blinkar	Tillbehör utan ström, fel upptäckt. Inget saltsystem, ingen music, ingen belysning => Ring service	E4: PERIPHERAL FAULT
Skyddsläge	Röd BLINKAR	Röd BLINKAR	Röd BLINKAR	Överhettningsfel, fel i uppvärmningsanordningens relä, internt fel upptäckt (uppvärmningsanordning, jetstrålar av, cirkulation på) => Ring service	(Skyddslägesskärm)
Kontrollsensorfel	Blå lyser	AV	Röd BLINKAR	Uppvärmningsanordning av => Ring service	E5: SENSOR FAULT
Uppvärmningsanordning, strömfel	SLÄCKT	Turkos lyser/ släckt	Gul blinkar	Uppvärmningsanordning av – ingen ström upptäcks => Ring service	E6: NO HEATER PWR
Logo-kommunikationsfel	Vit	Vit	Vit	Vid logo-kommunikationsfel. *Massagebadsstatus okänd!* Ring service	
Självtestsekvens	Röd Grön Blå Vit	Röd Grön Blå Vit	Röd Grön Blå Vit	Går genom färgsekvensen röd–grön–blå–vit vid uppstart.	

*Status visas endast om tillbehöret är installerat

AVLÄGSNA LUCKAN

Följ dessa anvisningar för att avlägsna luckan på framsidan nedanför dockningsstationen.

När du byter ut luckan ska du göra det i omvänd ordning och se till att logotypen är korrekt kopplad först.

1 Lokalisera låsfästena för massagebadet

2 Hitta de 3 låsfästena och utför följande steg för att avlägsna dem.

I)

Lossa 2 skruvar så att skruvhuvudet är ovanför fästet. SKRUVA INTE ur skruvarna

II)

Skjut fästet åt höger tills det tar stopp.

III)

Ta tag i låsfästet och dra bort från dörrluckans bottendel och massagebadets bas.

3

Ta tag i luckans underkant, dra ut och för nedåt

Lägg luckan på marken (gå till steg 4)

4

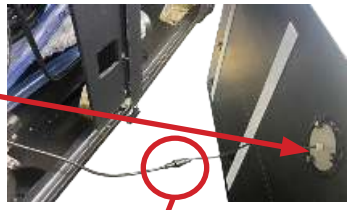

I)

II)

Koppla ur sladden till logotypbelysningen från luckans baksida

III)

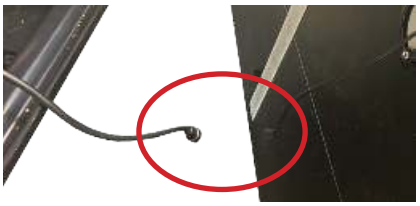

Ta tag i ledningar på båda sidor av kontakten med båda händerna och dra bort från kontakten.

IV)

Avlägsna luckan från massagebadet och placera på en sval, skuggig plats

SPABADETS SPECIFIKATIONER

Spabadsmodell	Fotavtrycks-mått	Höjd	Effektivt filter-område	Uppvärmnings-anordning (watt)	Vatten-kapacitet	Torr vikt	Fylld vikt*	Dödvikt*	Krav avseende elektricitet
GRANDEE (Modell GGNE) Sitsar för 7 vuxna	2,31 m x 2,54 m	97 cm 38"	30 m²** 325 ft²**	1 500	1 725 liter (455 gallons)	360 kg 790 lbs	2 645 kg 5 810 lbs	605 kg/m² 125 lbs/ft²	230 V, 20 A[1] enfas RCD[2] jordfelsskyddad krets
ENVOY (Modell KKNE) Sitsar för 5 vuxna	2,31 m x 2,54 m	97 cm 38"	30 m²** 325 ft²**	1 500	1 725 liter (455 gallons)	355 kg 785 lbs	2 480 kg 5 455 lbs	570 kg/m² 120 lbs/ft²	230 V, 20 A[1] enfas RCD[2] jordfelsskyddad krets
VANGUARD (Modell VVNE) Plats för 6 vuxna	2,21 m x 2,21 m	91 cm 36"	30 m²** 325 ft²**	1 500	1,425 liter (375 gallons)	320 kg 710 lbs	2 225 kg 4 890 lbs	630 kg/m² 130 lbs/ft²	230 V, 20 A[1] enfas RCD[2] jordfelsskyddad krets
Aria (Modell ARNE) Sitsar för 5 vuxna	2,21 m x 2,21 m	91 cm 36"	30 m²** 325 ft²**	1 500	1 400 liter (365 gallons)	310 kg 680 lbs	2 110 kg 4 600 lbs	595 kg/m² 125 lbs/ft²	230 V, 20 A[1] enfas RCD[2] jordfelsskyddad krets
SOVEREIGN (Modell IINE) Sitsar för 6 vuxna	2,03 m x 2,36 m	84 cm 33"	18 m²** 195 ft²**	1 500	1 250 liter (330 gallons)	270 kg 600 lbs	1 920 kg 4 230 lbs	555 kg/m² 115 lbs/ft²	230 V, 16 A [1] enfas RCD[2] jordfelsskyddad krets
PRODIGY (Model HNE) Sitsar för 5 vuxn	2,13 m x 1,98 m	84 cm 33"	18 m²** 195 ft²**	1 500	1 025 liter (270 gallons)	260 kg 575 lbs	1 685 kg 3 705 lbs	595 kg/m² 125 lbs/ft²	230 V, 16 A [1] enfas RCD[2] jordfelsskyddad krets
JETSETTER LX (Modell JTNE) Plats för 3 vuxna	2,13 m x 1,73 m	84 cm 33"	18 m²** 195 ft²**	1 500	950 liter (250 gallons)	235 kg 515 lbs	1 425 kg 3 125 lbs	555 kg/m² 115 lbs/ft²	230 V, 16 A [1] enfas RCD[2] jordfelsskyddad krets
JETSETTER (Modell JJNE) Sitsar för 3 vuxna	2,13 m x 1,73 m	84 cm 33"	18 m²** 195 ft²**	1 500	925 liter 245 gallons	225 kg 500 lbs	1 390 kg 3 070 lbs	540 kg/m² 115 lbs/ft²	230 V, 16 A [1] enfas RCD[2] jordfelsskyddad krets

VARNING: WATKINS WELLNESS rekommenderar att en byggnadsingenjör eller snickare rådfrågas innan massagebadet placeras på ett upphöjt däck.

1. Märkströmmen (Ampere) kan variera beroende på land. Kontakta din **HOT SPRING**-återförsäljare för specifik information om just din massagebadsmodell.

2. Jordfelsbrytaren (RCD) kan också kallas för ELCB (Earth Leakage Circuit Breaker).

* **OBS:** ”Fylld vikt” och ”Dödvikt” för massagebadet inkluderar vikten av personerna som badar (uppskattad genomsnittlig kroppsvikt på 80 kg).

** Effektiv filteryta baseras på 0,6 m² av verklig yta per filter (3 eller 5 filter används) med 10-gångers effektivitetsvärde.

Denna manual innehåller information om installation, drift, underhåll och service för följande 2026 **HOT SPRING**-massagebadsmodeller:

MODELLER	EFFEKTIVT DATUM (MM/ÅÅ)
GRANDEE (MODELL GGNE)	3/26
ENVOY (MODELL KKNE)	3/26
VANGUARD (MODELL VVNE)	3/26
ARIA (MODELL ARNE)	3/26
SOVEREIGN (MODELL IINE)	3/26
PRODIGY (MODELL HNE)	3/26
JETSETTER LX (MODELL JTNE)	3/26
JETSETTER (MODELL JJNE)	3/26

©2026 Alla rättigheter förbehålles. Hot Spring och Highlife är varumärken som tillhör WATKINS WELLNESS, som är registrerat i USA och Kanada, CTM och andra länder. BaquaSpa är ett varumärke som tillhör Arch UK Biocides Limited. Brominating Concentrate är ett varumärke som tillhör Bio-Lab Inc.

Vista, Kalifornien, USA

303756.26

303756.26SE C (4/26)