Omvandling av Eagle spapack till 3-fas (220 - 240VAC / 50Hz 16A/fas maximalt) 220-240VAC Line to Neutral

[redacted]

Jumper wire (+/- 7cm)
2pcs. 2-pin Power jumper (P/N 39192)



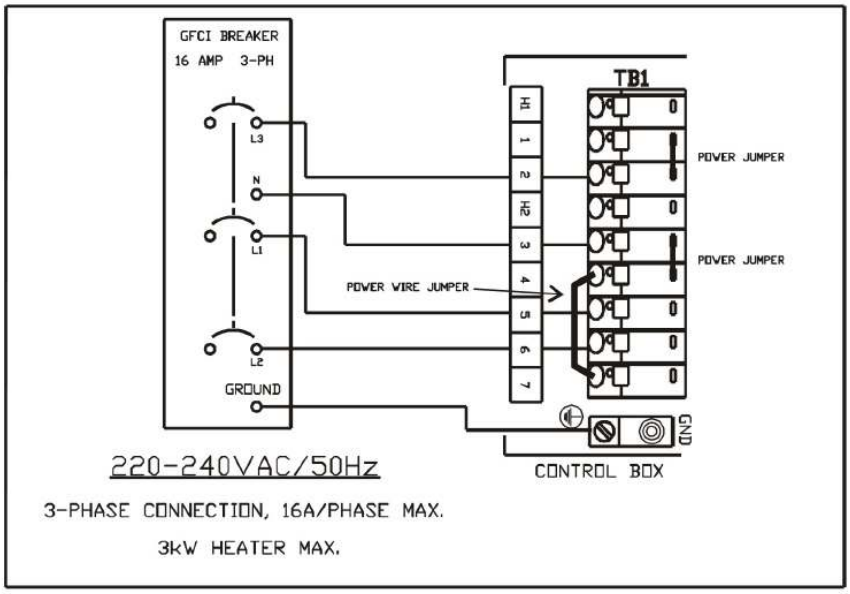

Kopplingsschema för omkoppling till 3-fas

Styrboxen kräver modifieringar vid användning av 3-fas-anslutning enligt ovanstående illustration. Följande instruktioner MÅSTE slutföras innan ström kopplas till spabadet.



50Hz Spapack

Steg 1



Ta bort 2-pin strömjumprar från terminalblockets positioner 4 och 5 samt 6 och 7.

Steg 2

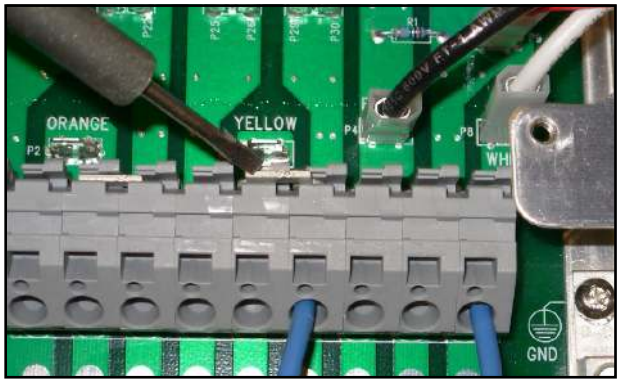

Sätt dit 2-pin strömjumprar mellan 1 och 2 samt 3 och 4 på terminalblocket.

Steg 3

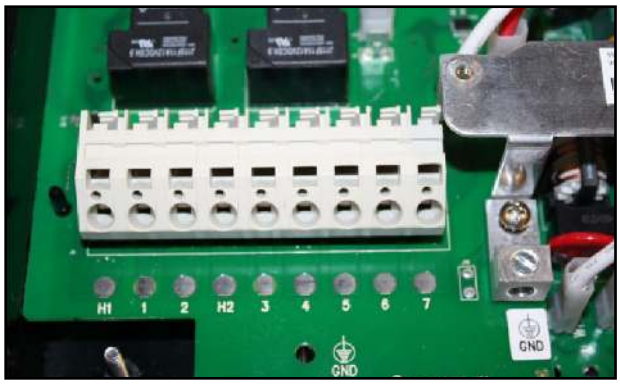

Ta bort jumperkabel (som syns i steg 1) från 2 och 6 på terminalblocket.

Steg 4



Placera jumperkabeln mellan positionerna 4 och 7 på terminalblocket.

Steg 5

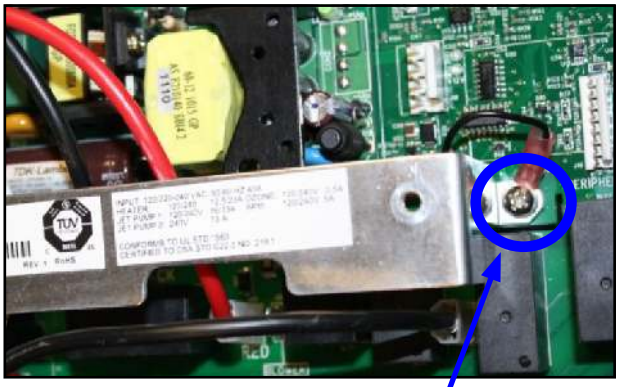

Lossa och ta bort skyddsskruven.

Steg 6

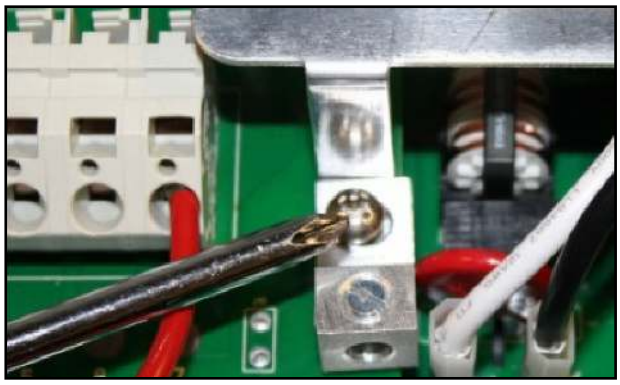

På reläkortet, ta bort skruven för jordanslutningen för att helt ta bort skyddet.

Steg 7

Ta bort ALLA internkablar från reläkortet och huvudkontrollkortet. Det finns 2 svarta, 1 vit och 1 röd kabel.

Steg 8

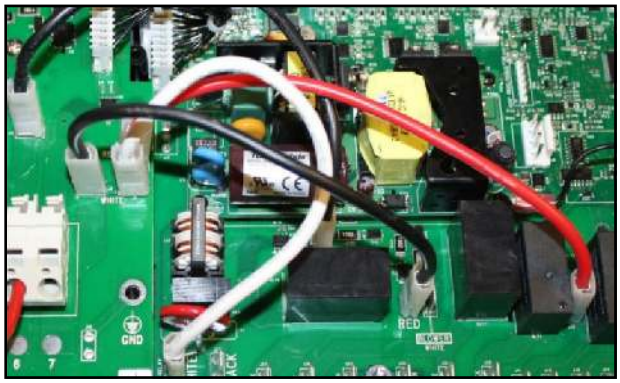

Återinstallera trådarna enligt följande:

Reläkort	Kabelfärg	Huvudkort
J8	Svart #1	J23
J11	Vit	J25
J5	Svart #2	J21
J7	Röd	J22

Steg 9



Återpositionera skyddet och fäst skruvarna (se steg 5 för skruvplacering) på kretskortet. Detta slutför konverteringsinstruktionerna.

OBS: Kontrollera att jordskruven är ordentligt åtdragen och inte vidrör intilliggande komponenter.
OBS: Kontrollera att trådarna är riktade bort från eventuella vassa metallkanter.